ԱՇԽԱՏԱՆՔԱՅԻՆ ՆԱԽԱԳԻԾ

ՕԲՅԵԿՏ № 11/09-2024

ՀՀ Արմավիրի մարզի Արաքս համայնքի Խորոնք գյուղի փողոցների գազաֆիկացում

«ԻԳԴԻՐ ՄԱՎ» ՍՊԸ

Տնօրեն՝ Ա. Դավթյան

ՆԱԽԱԳԾԻ ԲՈՎԱՆԴԱԿՈՒԹՅՈՒՆ

1. Լիցենզիա ՔՊԼ 002297
2. Լիցենզիաի ներդիր ՔՊԼ 002297-06
3. *«Գազպրոմ Արմենիա»> ՓԲԸ-ի գրություն 16.08.2024թ.-ի 01-02/1792 գրություն*
4. *Արմավիրի ԳԳՄ-ի կողմից տրված ՏԵԽՆԻԿԱԿԱՆ ՊԱՅՄԱՆՆԵՐ N190/24 09.08.2024թ.*
5. *Արմավիրի ԳԳՄ-ի կողմից տրված ՏԵԽՆԻԿԱԿԱՆ ՊԱՅՄԱՆՆԵՐ N191/24 09.08.2024թ.*
6. *Արմավիրի ԳԳՄ-ի կողմից տրված ՏԵԽՆԻԿԱԿԱՆ ՊԱՅՄԱՆՆԵՐ N192/24 09.08.2024թ.*
7. *«Գազպրոմ Արմենիա» ՓԲԸ-ի գրություն 05.12.2024թ.-ի 01-02/3000 գրություն*
8. *Արմավիրի ԳԳՄ-ի կողմից տրված ՏԵԽՆԻԿԱԿԱՆ ՊԱՅՄԱՆՆԵՐ N291/24 05.12.2024թ.*
9. *ՀՀ Արմավիրի մարզի Արաքս համայնքի կողմից տրված նախագծման թույլտվություն N105 18.07.20242.*

ՏԵՔՍՏԱՅԻՆ ՄԱՍ

1. Բացատրագիր

ԻՐԱՎԻՃԱԿԱՅԻՆ ՀԱՏԱԿԱԳԻԾ

1. Իրավիճակային Հատակագիծ 1:2000

ԱՇԽԱՏԱՆՔԱՅԻՆ ԳԾԱԳՐԵՐ

1. Գլխավոր Հատակագիծ 1:1000
2. Գլխավոր Հատակագիծ 1:1000
3. Երկայնական կտրվածք ճյուղ 1
4. Երկայնական կտրվածք ճյուղ 1-1
5. Երկայնական կտրվածք ճյուղ 1-2
6. Երկայնական կտրվածք ճյուղ 1-4
7. Երկայնական կտրվածք ճյուղ 1-5
8. Երկայնական կտրվածք ճյուղ 1-6
9. Երկայնական կտրվածք ճյուղ 1-7
10. Երկայնական կտրվածք ճյուղ 1-3, ճյուղ 1-8
11. Երկայնական կտրվածք ճյուղ 2
12. Երկայնական կտրվածք ճյուղ 3
13. Հանգույց 1
14. Շարժական հենասյուն
15. Գազատարի պաշտպանությունը էլեկտրահաղորդման գծերից h=2.0, 3.0, 5.0 մ

Ն Ե Ր Կ Ա Յ Ա Ց Վ Ո Ղ Գ Ծ Ա Գ Ր Ե Ր

Անշարժ հենարան

Շարժական հենասյուն մետաղական շինվածքով պատերին ամրացմամբ

Շինարարական աշխատանքների իրականացման օրացուցային գրաֆիկ

Աշխատանքների ծավալներ 5 թերթ

Կազմեց Ս. Սաֆարյան

ՀԱՅԱՍՏԱՆԻ ՀԱՆՐԱՊԵՏՈՒԹՅԱՆ ՔԱՂԱՔԱՇԻՆՈՒԹՅԱՆ ԿՈՄԻՏԵ

ԼԻՑԵՆԶԻԱ

ՔՊԼ-002297, 1-ին դաս

(սերիան, համարը, դասը)

ՔԱՂԱՔԱՇԻՆԱԿԱՆ ՓԱՍՏԱԹՂԹԵՐԻ ԿԱԶՄՈՒՄ՝ ԲԱՑԱՌՈՒԹՅԱՄԲ ԿՈՆՍՏՐՈՒԿՏՈՐԱԿԱՆ ԵՎ ՃԱՐՏԱՐԱՊԵՏԱԿԱՆ ՄԱՍԵՐԻ

(քաղաքաշինության բնագավառում գործունեության տեսակը)

ՏՐՎԱԾ Է

2024-12-05, «ԻԳԴԻՐ ՄԱՎ» ՍՊԸ

(լիցենզիան տալու տարեթիվը, ամիսը, օրը, քաղաքաշինության գործունեության սուբյեկտի անվանումը,

ՀՀ, ԱՐՄԱՎԻՐ, ԻՍՐԱԵԼ ՕՐՈՒ Փ., 16/1

գտնվելու վայրը՝ այդ թվում, անհատ ձեռնակատիրոջ դեպքում՝ անունը, ազգանունը և բնակության վայրը)

Գործողության ժամկետը՝ 05.12.2029թ.

(օրը, ամիսը, տարեթիվը)

ՀՍԿԻՉ ՀԱՄԱՐ՝ **UG2E-3B55-3636-E669**

Սույն փաստաթուղթը տրված է բացառապես էլեկտրոնային եղանակով: Փաստաթղթի վավերականության ստուգումն ու էլեկտրոնային բնօրինակի ներբեռնումը հնարավոր է իրականացնել https://verify.e-gov.am Հայաստանի Հանրապետության պաշտոնական փաստաթղթերի վավերականության ստուգման միասնական համակարգի կայքում մուտքագրելով հսկիչ համարը կամ սքանավորելով արագ արձագանքման ծածկագիրը (QR Code):

ՀԱՅԱՍՏԱՆԻ ՀԱՆՐԱՊԵՏՈՒԹՅԱՆ ՔԱՂԱՔԱՇԻՆՈՒԹՅԱՆ ԿՈՄԻՏԵ

ԼԻՑԵՆԶԻԱՅԻ ՆԵՐԴԻՐ

ՔՊՆ-002297-06

(ներդիրի սերիան, համարը)

«ԻԳԴԻՐ ՄԱՎ» ՍՊԸ

(լիցենզավորված քաղաքաշինության գործունեության սուբյեկտի անվանումը)

ՋԵՐՄԱԳԱԶԱՄԱՏԱԿԱՐԱՐՈՒՄ ԵՎ ՕԴԱՓՈԽՈՒԹՅՈՒՆ (ՕԴԱՓՈԽՈՒԹՅԱՆ, ՋԵՌՈՒՑՄԱՆ ԵՎ ՕԴԻ ԼԱՎՈՐԱԿՄԱՆ ՀԱՄԱԿԱՐԳԵՐ, ՋԵՐՄԱՄԱՏԱԿԱՐԱՐԱՄԱՆ ԵՎ ԳԱԶԱՄԱՏԱԿԱՐԱՐԱՄԱՆ ՀԱՄԱԿԱՐԳԵՐ)

(քաղաքաշինության բնագավառում գործունեության ենթատեսակը)

05.12.2024թ.

(ներդիրը տալու օրը, ամիսը, տարեթիվը)

Գործողության ժամկետը՝ 05.12.2029թ.

(օրը, ամիսը, տարեթիվը)

Ներդիրը վավերական է լիցենզիայի առկայության դեպքում

ՀՍԿԻՉ ՀԱՄԱՐ՝ **UGA1-5BC5-2FA5-537F**

Սույն փաստաթուղթը տրված է բացառապես էլեկտրոնային եղանակով: Փաստաթղթի վավերականության ստուգումն ու էլեկտրոնային բնօրինակի ներբեռնումը հնարավոր է իրականացնել https://verify.e-gov.am Հայաստանի Հանրապետության պաշտոնական փաստաթղթերի վավերականության ստուգման միասնական համակարգի կայքում մուտքագրելով հսկիչ համարը կամ սքանավորելով արագ արձագանքման ծածկագիրը (QR Code):

Պատասխնատու մասնագետի/ների անձնագրային տվյալներ	հավաստագրի սերիա	հավաստագրի համար	ստանալու օր, ամիս, տարեթիվ
ՍԵՐՅՈԺԱ ՍԱՖԱՐՅԱՆ	Հ	000716	2024-07-09

ՀՍԿԻՉ ՀԱՄԱՐ՝ UGA1-5BC5-2FA5-537F
Սույն փաստաթուղթը տրված է բացառապես էլեկտրոնային եղանակով: Փաստաթղթի վավերականության ստուգումն ու էլեկտրոնային բնօրինակի ներբեռնումը հնարավոր է իրականացնել https://verify.e-gov.am Հայաստանի Հանրապետության պաշտոնական փաստաթղթերի վավերականության ստուգման միասնական համակարգի կայքում մուտքագրելով հսկիչ համարը կամ սքանավորելով արագ արձագանքման ծածկագիրը (QR Code):

Դիտել հեռ. 093 484 229

Закрытое акционерное общество
«Газпром Армения»
(ЗАО «Газпром Армения»)

Армавирский ФГГ

ул. Анрапетутян 13, Армавир, Армавирская область,
Республика Армения, 0901
тел.: (374 10) 294-150, факс: (374 237) 2-31-72
e-mail: armavir@gazpromarmenia.am, gazpromarmenia.am

«Գազպրոմ Արմենիա»
փակ բաժնետիրական ընկերություն
(«Գազպրոմ Արմենիա» ՓԲԸ)

Արմավիրի ԳԳՄ

0901, ՀՀ, Արմավիրի մարզ,
ք.Արմավիր, Հանրապետության 13
հեռ՝. (374 10) 294-150, ֆաքս՝ (374 237) 2- 31-72
Էլ.փոստ՝ armavir@gazpromarmenia.am, gazpromarmenia.am

«16» 08 2024թ. №01-02/1792

ՀՀ Արմավիրի մարզի Արաքս համայնքի
ղեկավար՝ Ղ. Ղազարյանին

«Տեխնիկական պայմանների վերաբերյալ»

Հարգելի պարոն Ղազարյան

Ի պատասխան Ձեր 18.07.2024թ. դիմումի հայտնում ենք, որ Արմավիրի ԳԳ մասնաճյուղը թույլատրում է պատվիրատուի միջոցներով, պայմանագրային կարգով՝ Արմավիրի ԳԳ մասնաճյուղի կողմից գրությամբ առաջադրված տեխնիկական պայմաններին համապատասխան, արտոնագիր ունեցող կազմակերպությունների միջոցով կազմել ՀՀ Արմավիրի մարզի Արաքս համայնքի Խորոնք գյուղի Սևահողերի թաղամասի, Գայի փողոցի և Իսահակյան փողոց 2-րդ փակուղու գազիֆիկացման նախագծա-նախահաշվային փաստաթղթերը և իրականացնել շինհավաքակցման աշխատանքները՝ մասնաճյուղի կողմից համաձայնեցված և վերահսկողություն իրականացնող իրավասու մարմիններում գրանցված նախագծով:

Գազամատակարարումն իրականացնել ՀՀ հանրային ծառայությունները կարգավորող հանձնաժողովի 2005թ. հուլիսի 8-ի N 95-Ն որոշմամբ հաստատված «Բնական գազի մատակարարման և օգտագործման կանոններ»-ով սահմանված կարգով, ապահովելով «Անվտանգության կանոնները գազի տնտեսությունում» տեխնիկական կանոնակարգի պահանջները:

Առդիր գազիֆիկացման տեխնիկական պայմանների մասին եզրակացությունը՝9 էջից:

Հարգանքով՝

Տնօրեն՝ Կ.Մեջլումյան

Կատարող՝ Ա. Նազարյան

Հեռ. 0237 2 22 42

Հավելված No1

«Գազպրոմ Արմենիա» ՓԲԸ
Արմավիրի ԳԳՄ
Ք.Արմավիր Հանրապետության 13
Հեռ. 0237-2-22-42

ԳԱԶԱՖԻԿԱՑՄԱՆ ՏԵԽՆԻԿԱԿԱՆ ՊԱՅՄԱՆՆԵՐ

ՀՀ Արմավիրի մարզի Արաքս համայնքի Խորոնք գյուղի Սևահողերի թաղամասի

2024թ.

Հաստատում եմ՝
«Գազպրոմ Արմենիա» ՓԲԸ
Արմավիրի ԳԳՄ
(անվանումը)
Տնօրենի տեղակալ - գլխավոր ճարտարագետ
(ստորագրությունը) Ա.Նազարյան
(անունը, ազգանունը)
<09> Օգոստոսի 2024թ.

ՏԵԽՆԻԿԱԿԱՆ ՊԱՅՄԱՆՆԵՐ
№190/24

Արմավիրի մարզ Արաքս համայնքի Խորոնք գյուղի Սևահողերի թաղամաս
(օբյեկտի անվանումը և հասցեն)

Գործող գազատար	Ելակետային տվյալներ
• անվանումը	գ.Խորոնք ՊԳԿԿ N 34 ելքի ց/ճ վ/գ
• միացման կետը (կետերը)	Ըստ գծապատկերի
• նվազագույն և առավելագույն ճնշումները միացման կետում (կետերում) (Pmin - Pmax) (կգ/սմ²)	0.018-0.02
• գազատարի տրամագիծը (մմ)	108
• խողովակի նյութը	պողպատ
• գործող գազատարի փոփոխության (վերակառուցման, վերատեղադրման, տեղափոխման) անհրաժեշտություն	
Գազիֆիկացվող Օբյեկտ	-
• օգտագործման նպատակը	Կենցաղային
• առավելագույն հզորությունը (գազի առավելագույն ժամային ծախսը) միացման կետում (կետերում) (մ³/ժամ)	287.5
• հեռավորությունը միացման կետից (մ)	1180
• գազի հաշվառման սարք (համապատասխան էլեկտրոնային ճշտիչով)	
Լրացուցիչ պայմաններ	-
• այլընտրանքային վառելիքի պաշարի նախատեսում	
• գործողության ժամկետը	1 տարի
• Օբյեկտի առանձնահատկությամբ պայմանավորված այլ պայմաններ	

Օբյեկտի գազասպառման համակարգը գազամատակարարման ցանցին միացման սխեմա

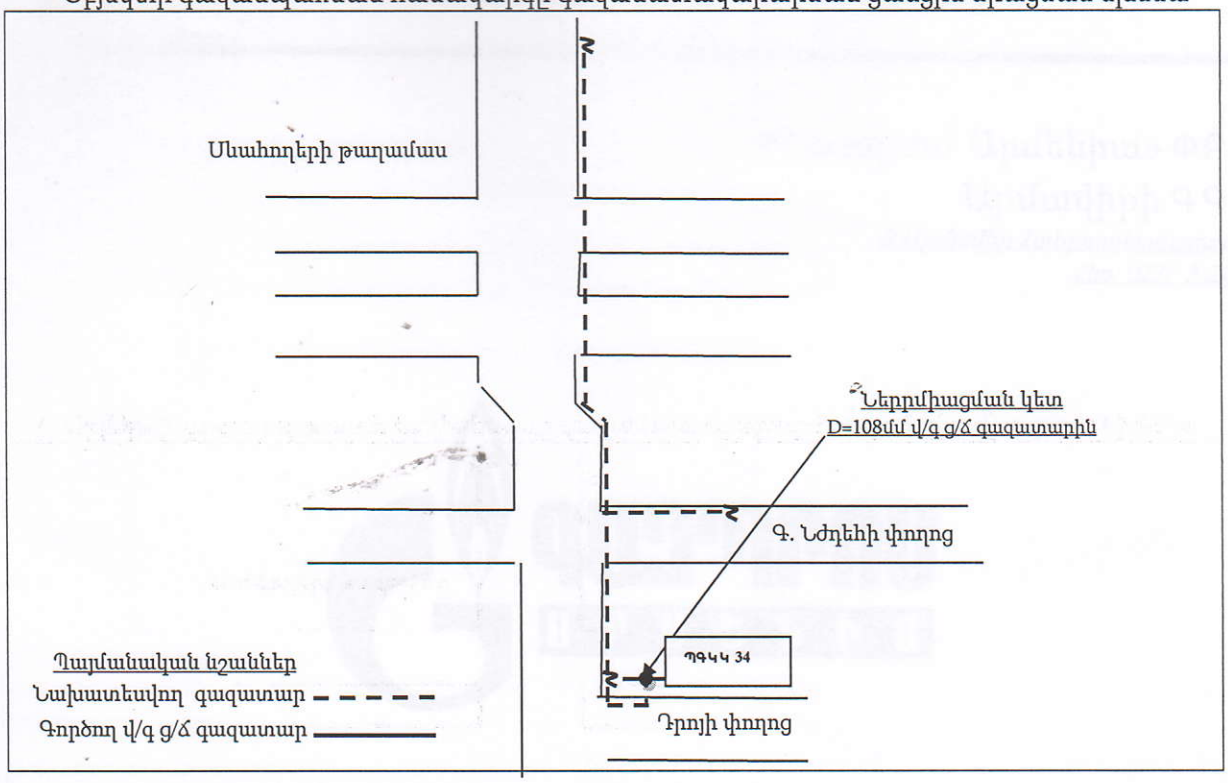

Ծանոթություն

1. Անհատույց օգտագործման պայմանագրերով շահագործվող գազատարներին գազասպառողների (Օբյեկտների) միացման իրավունքը պատկանում է «Գազպրոմ Արմենիա» ՓԲԸ:
2. Էներգետիկայի բնագավառում գործունեություն իրականացնող անձանց և սպառողների միջին ու բարձր ճնշման գազի համակարգերի՝ նոր կառուցվող և վերակառուցվող էներգատեղակայանքների գործարկումն իրականացվում է լիազոր մարմնի կողմից տրված գործարկման եզրակացության՝ գործարկման թույլտվության առկայության դեպքում:
3. Օբյեկտի գազասպառման համակարգի միացումը գազամատակարարման ցանցերին իրականացվում է նախագծանախահաշվային փաստաթղթերին շինհավաքակցման աշխատանքների ամբողջությամբ համապատասխանության դեպքում:
4. _____

ՇՏ բաժնի պետ _____ Ա.Ավետիսյան
(ստորագրությունը) (անունը, ազգանունը)

Կազմեց _____ Մ. Պողոսյան
(ստորագրությունը) (անունը, ազգանունը)

Հավելված No1

«Գազպրոմ Արմենիա» ՓԲԸ
Արմավիրի ԳԳՄ
Ք.Արմավիր Հանրապետության 13
Հեռ. 0237-2-22-42

ԳԱԶԱՖԻԿԱՑՄԱՆ ՏԵԽՆԻԿԱԿԱՆ ՊԱՅՄԱՆՆԵՐ

ՀՀ Արմավիրի մարզի Արաքս համայնքի Խորոնք գյուղի Գայի փողոցի

2024թ.

Հաստատում եմ՝
«Գազպրոմ Արմենիա» ՓԲԸ
Արմավիրի ԳԳՄ
(անվանումը)
Տնօրենի տեղակալ - գլխավոր ճարտարագետ

Ա.Նազարյան
(ստորագրությունը) (անունը, ազգանունը)

<09> Օգոստոսի 2024թ.

ՏԵԽՆԻԿԱԿԱՆ ՊԱՅՄԱՆՆԵՐ
№191/24

Արմավիրի մարզ Արաքս համայնքի Խորոնք գյուղի Գայի փողոց
(օբյեկտի անվանումը և հասցեն)

Գործող գազատար	Ելակետային տվյալներ
• անվանումը	գ.Խորոնք Գայի փոցը սնող ց/ճ վ/գ
• միացման կետը (կետերը)	Ըստ գծապատկերի
• նվազագույն և առավելագույն ճնշումները միացման կետում (կետերում) (Pmin - Pmax) (կգ/սմ²)	0.018-0.02
• գազատարի տրամագիծը (մմ)	108
• խողովակի նյութը	պողպատ
• գործող գազատարի փոփոխության (վերակառուցման, վերատեղադրման, տեղափոխման) անհրաժեշտություն	
Գազիֆիկացվող Օբյեկտ	-
• օգտագործման նպատակը	Կենցաղային
• առավելագույն հզորությունը (գազի առավելագույն ժամային ծախսը) միացման կետում (կետերում) (մ³/ժամ)	30.0
• հեռավորությունը միացման կետից (մ)	330
• գազի հաշվառման սարք (համապատասխան էլեկտրոնային ճշտիչով)	
Լրացուցիչ պայմաններ	-
• այլընտրանքային վառելիքի պաշարի նախատեսում	
• գործողության ժամկետը	1 տարի
• Օբյեկտի առանձնահատկությամբ պայմանավորված այլ պայմաններ	

Օբյեկտի գազասպառման համակարգը գազամատակարարման ցանցին միացման սխեմա

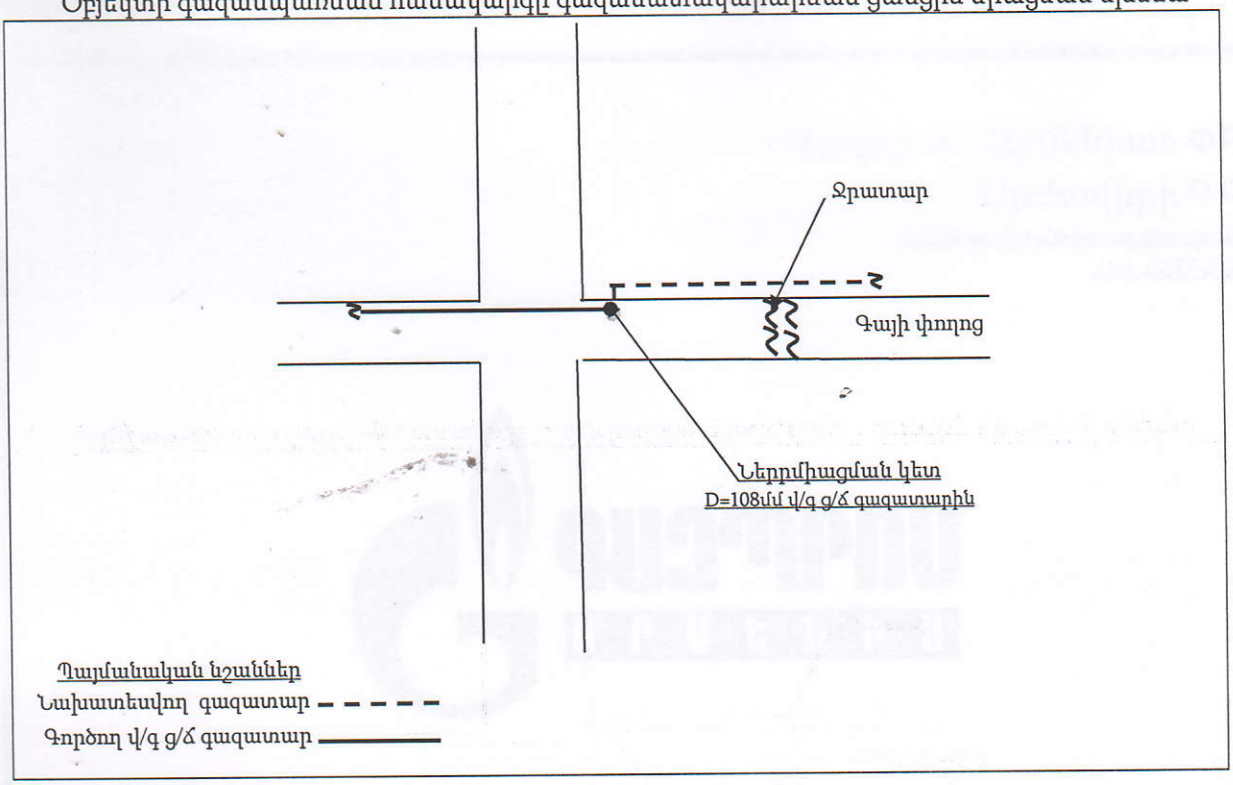

Ծանոթություն

1. Անհատույց օգտագործման պայմանագրերով շահագործվող գազատարներին գազասպառողների (Օբյեկտների) միացման իրավունքը պատկանում է «Գազպրոմ Արմենիա» ՓԲԸ:
2. Էներգետիկայի բնագավառում գործունեություն իրականացնող անձանց և սպառողների միջին ու բարձր ճնշման գազի համակարգերի՝ նոր կառուցվող և վերակառուցվող էներգատեղակայանքների գործարկումն իրականացվում է լիազոր մարմնի կողմից տրված գործարկման եզրակացության՝ գործարկման թույլտվության առկայության դեպքում:
3. Օբյեկտի գազասպառման համակարգի միացումը գազամատակարարման ցանցերին իրականացվում է նախագծանախահաշվային փաստաթղթերին շինհավաքակցման աշխատանքների ամբողջությամբ համապատասխանության դեպքում:
4. _____

ՇՏ բաժնի պետ _____ Ա.Ավետիսյան
(ստորագրությունը) (անունը, ազգանունը)

Կազմեց _____ Մ. Պողոսյան
(ստորագրությունը) (անունը, ազգանունը)

Հավելված No1

«Գազպրոմ Արմենիա» ՓԲԸ
Արմավիրի ԳԳՄ
Ք.Արմավիր Հանրապետության 13
Հեռ. 0237-2-22-42

ԳԱԶԱՖԻԿԱՑՄԱՆ ՏԵԽՆԻԿԱԿԱՆ ՊԱՅՄԱՆՆԵՐ

ՀՀ Արմավիրի մարզի Արաքս համայնքի Խորոնք գյուղի Իսհակյան փողոց 2-րդ փակուղի

2024թ.

Հաստատում եմ՝
«Գազպրոմ Արմենիա» ՓԲԸ
Արմավիրի ԳԳՄ
(անվանումը)
Տնօրենի տեղակալ - գլխավոր ճարտարագետ
(ստորագրությունը) Ա.Նազարյան
(անունը, ազգանունը)

<09> Օգոստոսի 2024թ.

ՏԵԽՆԻԿԱԿԱՆ ՊԱՅՄԱՆՆԵՐ

№192/24

Արմավիրի մարզ Արաքս համայնքի Խորոնք գյուղի Իսահակյան փողոց 2-րդ փակուղի
(օբյեկտի անվանումը և հասցեն)

Գործող գազատար	Էլեկտրային տվյալներ
• անվանումը	գ.Խորոնք Խորենացի փոցը սնող ց/ճ վ/գ
• միացման կետը (կետերը)	Ըստ գծապատկերի
• նվազագույն և առավելագույն ճնշումները միացման կետում (կետերում) (Pmin - Pmax) (կգ/սմ²)	0.018-0.02
• գազատարի տրամագիծը (մմ)	89
• խողովակի նյութը	պողպատ
• գործող գազատարի փոփոխության (վերակառուցման, վերատեղադրման, տեղափոխման) անհրաժեշտություն	
Գազիֆիկացվող Օբյեկտ	-
• օգտագործման նպատակը	Կենցաղային
• առավելագույն հզորությունը (գազի առավելագույն ժամային ծախսը) միացման կետում (կետերում) (մ³/ժամ)	35.0
• հեռավորությունը միացման կետից (մ)	407.0
• գազի հաշվառման սարք (համապատասխան էլեկտրոնային ճշտիչով)	
Լրացուցիչ պայմաններ	-
• այլընտրանքային վառելիքի պաշարի նախատեսում	
• գործողության ժամկետը	1 տարի
• Օբյեկտի առանձնահատկությամբ պայմանավորված այլ պայմաններ	

Օբյեկտի գազասպառման համակարգը գազամատակարարման ցանցին միացման սխեմա

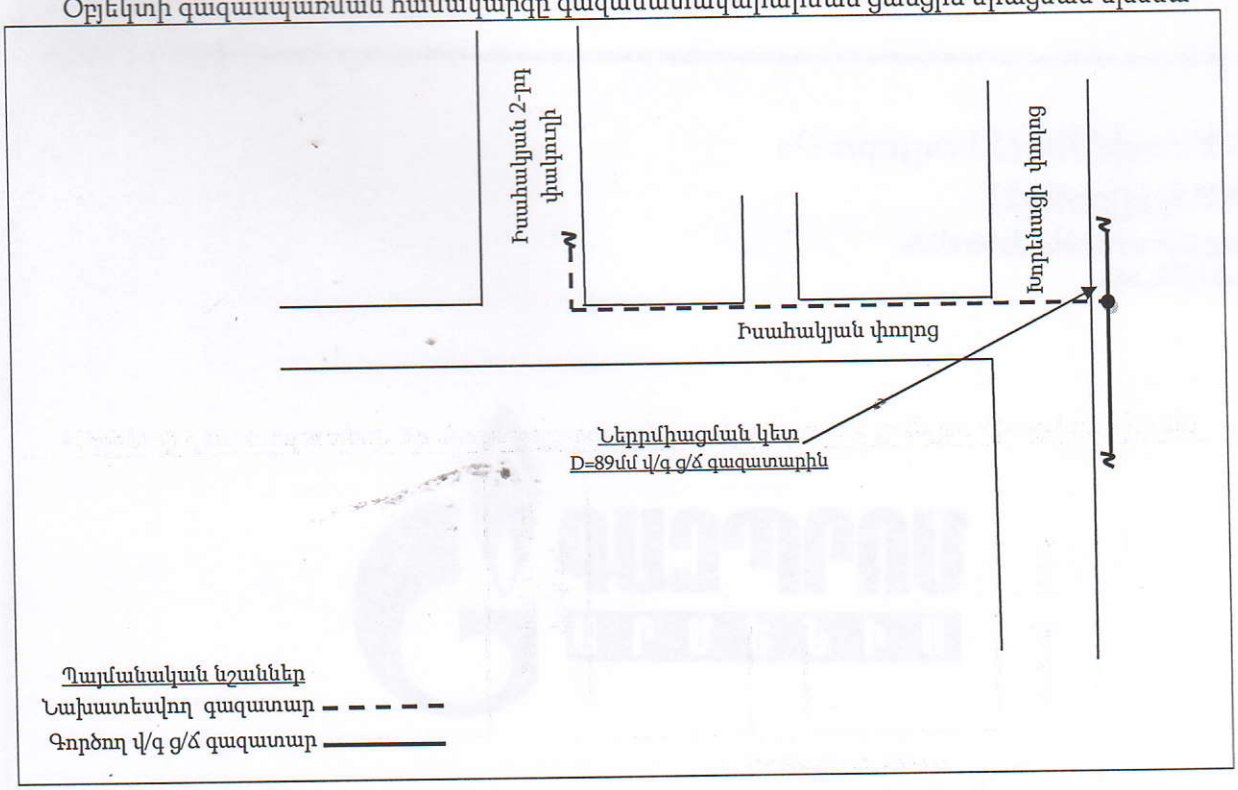

Ծանոթություն

1. Անհատույց օգտագործման պայմանագրերով շահագործվող գազատարներին գազասպառողների (Օբյեկտների) միացման իրավունքը պատկանում է «Գազպրոմ Արմենիա» ՓԲԸ:
2. Էներգետիկայի բնագավառում գործունեություն իրականացնող անձանց և սպառողների միջին ու բարձր ճնշման գազի համակարգերի՝ նոր կառուցվող և վերակառուցվող էներգատեղակայանքների գործարկումն իրականացվում է լիազոր մարմնի կողմից տրված գործարկման եզրակացության՝ գործարկման թույլտվության առկայության դեպքում:
3. Օբյեկտի գազասպառման համակարգի միացումը գազամատակարարման ցանցերին իրականացվում է նախագծանախահաշվային փաստաթղթերին շինհավաքակցման աշխատանքների ամբողջությամբ համապատասխանության դեպքում:
4. _____

ՇՏ բաժնի պետ _____ (ստորագրությունը) Ա.Ավետիսյան (անունը, ազգանունը)

Կազմեց _____ (ստորագրությունը) Մ. Պողոսյան (անունը, ազգանունը)

ԲԱՑԱՏՐԱԳԻՐ

Հիմքեր նախագծի մշակման համար

1. *Լիցենզիա ՔՊԼ 002297*
2. *Լիցենզիաի ներդիր ՔՊԼ 002297-06*
3. *<<Գազպրոմ Արմենիա>> ՓԲԸ-ի գրություն 16.08.2024թ.-ի 01-02/1792 գրություն*
4. *Արմավիրի ԳԳՄ-ի կողմից տրված ՏԵԽՆԻԿԱԿԱՆ ՊԱՅՄԱՆՆԵՐ N190/24 09.08.2024թ.*
5. *Արմավիրի ԳԳՄ-ի կողմից տրված ՏԵԽՆԻԿԱԿԱՆ ՊԱՅՄԱՆՆԵՐ N191/24 09.08.2024թ.*
6. *Արմավիրի ԳԳՄ-ի կողմից տրված ՏԵԽՆԻԿԱԿԱՆ ՊԱՅՄԱՆՆԵՐ N192/24 09.08.2024թ.*
7. *«Գազպրոմ Արմենիա» ՓԲԸ-ի գրություն 05.12.2024թ.-ի 01-02/3000 գրություն*
8. *Արմավիրի ԳԳՄ-ի կողմից տրված ՏԵԽՆԻԿԱԿԱՆ ՊԱՅՄԱՆՆԵՐ N291/24 05.12.2024թ.*
9. *ՀՀ Արմավիրի մարզի Արաքս համայնքի կողմից տրված նախագծման թույլտվություն N105 18.07.20242.*

Օբյեկտի բնութագիր

Նախագծով նախատեսված է կատարել ՀՀ Արմավիրի մարզի Արաքս համայնքի Խորոնք գյուղի Սևահողերի թաղամասի, Գայի փողոցի և Իսահակյան փողոց 2-րդ փակուղի համապատասխանաբար թաղամասի և փողոցների գազաֆիկացման աշխատանքներ, որի համար կատարվել է նախագծանախահաշվային փաստաթղթերի մշակման և կազման աշխատանքներ: Սևահողերի թաղամասի բնական գազի սնուցման աղբյուր է հանդիսանում գ.Խորոնք ՊԳԿԿ N34 հանգույցի ելքի ց/ճ վ/գ dպ100 գազատարը, Գայի փողոցի սնուցման աղբյուր է հանդիսանում գ.Խորոնք Գայի փողոցը սնող ց/ճ վ/գ dպ100 գազատարը և Իսահակյան փողոց 2-րդ փակուղու սնուցման աղբյուր է հանդիսանում գ.Խորոնք Խորենացի փողոցը սնող ց/ճ վ/գ Dպ80 գազատարը ըստ <<Գազպրոմ Արմենիա>> ՓԲԸ-ի կողմից տրված տեխնիկական պայմանների:

Խողովակների ընտրությունը

Ելնելով տրված աշխատանքային շահագործման պայմաններից և գազի ճնշումից, խողովակների նյութը ընտրում ենք համաձայն ԳOUS 10704-91 մետաղական և ՊԷ 100-SDR 17.6 ԳOUS Պ50838-09 պոլիէթիլենային խողովակներով:

Խողովակների տեղադրումը և միացումը

Գազատարի տեղադրումը ստորգետնյա եղանակով նախատեսված է պոլիէթիլենային և պողպատե խողովակներից:

Պոլիէթիլենային խողովակի տեղադրումը կատարվում է բաց խրամուղում, որի նվազագույն խորությունը պետք է լինի 1.0մ-ից ոչ պակաս՝ հաշված խողովակի վերևից: Գազատարի տեղադրման աշխատանքները պետք է կատարել -15°C +30°C ջերմաստիճանի պայմաններում, ընդ որում, ձմռանը՝ օրվա ամենատաք ժամերին, իսկ ամռանը՝ ամենացուրտ ժամերին: Երկարաչափ խողովակների քանդումը կծիկներից պետք է կատարել շրջապատի օդի +5°C-ից ոչ պակաս ջերմաստիճանի դեպքում: Խրամուղիներում և փոսերում թույլատրվում է կատարել պոլիէթիլենային խողովակների շրջադարձ բնական ճկվածքով 25 արտաքին տրամագծի չափից ոչ պակաս շառավիղի թեքությամբ: Տեղադրվող գազատարի տակ նախատեսված է ավազե նստաշերտ 10 սմ հաստությամբ և ծածկում 20 սմ հաստությամբ ավազե շերտով: ՊԷ գազատարի ուղեգծի տեղը որոշելու համար նախատեսվում է գազատարի երկայնքով 20 սմ բարձրության վրա գազատարի վերին եզրից տեղադրել պոլիմերային ազդանշանային ժապավեն դեղին գույնի 20սմ-ից ոչ պակաս լայնությամբ՝ չլվացվող՝՝Գազ՝՝ գրառությամբ, իսկ այլ ստորգետնյա

կոմունիկացիաների հետ հատման տեղերում ժապավենը փռել երկու շերտով, իրարից 20 սմ-ից ոչ պակաս հեռավորության վրա և երկուական մետր հատվող կառույցի երկու կողմից: Ծածկումից և ազդանշանային ժապավենի տեղադրումից հետո թույլատրվում է կատարել ետլիցք քանդված գրունտով առանց քարերի: Ստորգետնյա հաղորդակցուղիների հետ հատման տեղամասերում նախատեսվում է ազդանշանային ժապավենի լրացուցիչ տեղադրում 25 սմ խորությամբ հաշված հողի մակերեսից:

Յոթ և ավելի բալ սեյսմիկություն ունեցող շրջաններում գազատարների հավաքակցման ժամանակ պետք է օգտագործել ոչ պակաս 2.8 ամրության պաշարի գործակից ունեցող պոլիէթիլենային խողովակներ: Խողովակների միացումը միմյանց նախատեսվում է կցվանքային և կցորդչային եռակցմամբ: Կցվանքային բոլոր միացումները ենթարկվում են 100% ստուգման, ուլտրաձայնային մեթոդով (УЗК):

Եռակցման աշխատանքները թույլատրվում է կատարել շրջապատի օդի -15°C մինչև +45°C ջերմաստիճանի պայմաններում: -15°C-ից ցածր ջերմաստիճանի դեպքում եռակցումը կատարվում է հատուկ ծածկի տակ՝ ջերմաստիճանը հասցնելով տեխնոլոգիականին:

Տարբերիչ նշանների տեղադրմամբ որոշվում է գազատարի տեղադրման ուղղությունը: Տարբերիչ նշանները տեղադրվում են բնութագրված կետերում և 500մ մեկ տեսանելի գոտում: Տարբերիչ նշանները տեղադրվում են գազախողովակի առանցքից 1մ հեռավորության վրա, գազի հոսքի ուղղության աջ կողմից:

Ստորգետնյա ՊԷ գազատարի ուղեգիծը շահագործման ընթացքում գտնելու համար լրացուցիչ նշվում է ազդանշանային պղնձյա մեկուսացված լարի տեղադրմամբ, գազի հոսքի ուղղությամբ 20սմ դեպի աջ: Լարի ծայրերը դուրս են բերվում հողից գազատարի «մուտք» և «ելք» կետերում պատյանի մեջ ինչպես նաև հսկիչ կետերում:

Նախագծվող վերգետնյա գազատարի մոնտաժումն իրականացվում է պողպատյա էլեկտրաեռակցվող խողովակներից, համաձայն ԳOUS 10704-91 մետաղական հենասյուների վրա H=0.5-1.0 մ բարձրությամբ:

‘’Ելք հողից’’ և ‘’Մուտք հող’’ կետերում նախատեսված են պողպատյա պատյաններ:

Պողպատյա գազատարների և ձևավոր մասերի միացումները նախատեսված են էլեկտրաաղեղնավոր կամ գազային եռակցմամբ:

Գազատարների տեղադրման համար ընտրված են պողպատե՝ 219x6.0մմ, 159x4.5մմ 133x4.0մմ, 108x4.0մմ, 89x4.0մմ, 76x3.5մմ, 57x3.5մմ և ՊԷ՝ 75x4.3մմ խողովակներ:

Գազատարները տեղադրումից հետո ենթակա են փչամաքրման և փորձարկման:

Գազատարների փորձարկումը

Շինարարության ավարտից հետո պետք է կատարվեն գազատարների կիպության փորձարկում օդով:

Կիպության փորձրկումը կատարվում է գազատարի մեջ սեղմված օդի մատուցմամբ, որի ճմշումը հասցվում է փորձարկման ճնշմանը:

Վերգետնյա պողպատյա գազատարների փորձարկման նորմաները ընդունել համաձայն ՀՀՇՆ 42-01-2023-ի համապատասխան: Փորձարկման ընթացքում հայտնաբերված

արատները պետք է վերացվեն գազատարում ճնշումը մինչև մթնոլորտայինի իջեցնելուց հետո:

Արատները վերացնելուց հետո գազատարի կիպության փորձարկումը պետք է կրկնվի:

Բոլոր եռակցակարերը, որոնք կատարվել են փորձարկումներից հետո, պետք է ստուգվեն ֆիզիկական մեթոդով:

Գազատարի պաշտպանությունը կոռոզիայից

Վերգետնյա եղանակով տեղադրվող գազատարները շրջակա միջավայրի ազդեցությունից պաշտպանելու համար նախատեսված է կրկնակի յուղաներկում:

Եզրակացություն

Նախագիծը մշակված է համաձայն գործող ՀՀՇՆ 42-01-2023 «Գազաբաշխիչ համակարգեր» ՇՆՉ IV 12.101-04 «Անվտանգության կանոնները գազի տնտեսությունում» տեխնիկական կանոնակարգի պահանջների:

Աշխատանքները սկսելուց առաջ պետք է նշանակվի տեխնիկական հսկողության ներկայացուցիչ պատվիրատուի կողմից:

Նախագծից բոլոր շեղումները պետք է համաձայնեցվեն պատվիրատուի, շահագործող կազմակերպության և նախագծի հեղինակի հետ:

Շրջակա միջավայրի պահպանության միջոցառումները

Նախագծով ընդունված բոլոր տեխնիկական լուծումները բացառում են շրջակա միջավայրի աղտոտումը գազատարների նորմալ շահագործման պայմաններում: Շրջակա միջավայրի ախտոտումը հնարավոր է միայն վթարների ժամանակ: Վթարները բացառելու համար գազատարը ենթարկվում է փորձարկման համաձայն ՀՀՇՆ 42-01-2023 «Գազաբաշխիչ համակարգեր» և ՇՆՉ IV 12.101-04: Խողովակների միացման մասերում քայքայումը կանխելու համար նախատեսվում է եռակցակարերի ստուգում ֆիզիկական մեթոդներով:

Բնության պահպանության նպատակով անհրաժեշտ է պահպանել հետևյալ պայմանները

- շինարարության համար հատկացված տարածքի սահմանների պարտադիր պահպանություն;
- շին. հրապարակի աշխատանքային տեղերի կենցաղային և շինարարական թափոնների համար բեռնարկղերով հագեցվածություն;
- դյուրավառ և քսայուղերի դատարկումը միայն հատուկ առանձնացված տեղերում;
- բնապահպանական տեղական մարմինների պահանջների ապահովում:

Կազմեց Ս. Սաֆարյան

ԻՐԱՎԻՃԱԿԱՅԻՆ ՀԱՏԱԿԱԳԻԾ

Մ1:2000

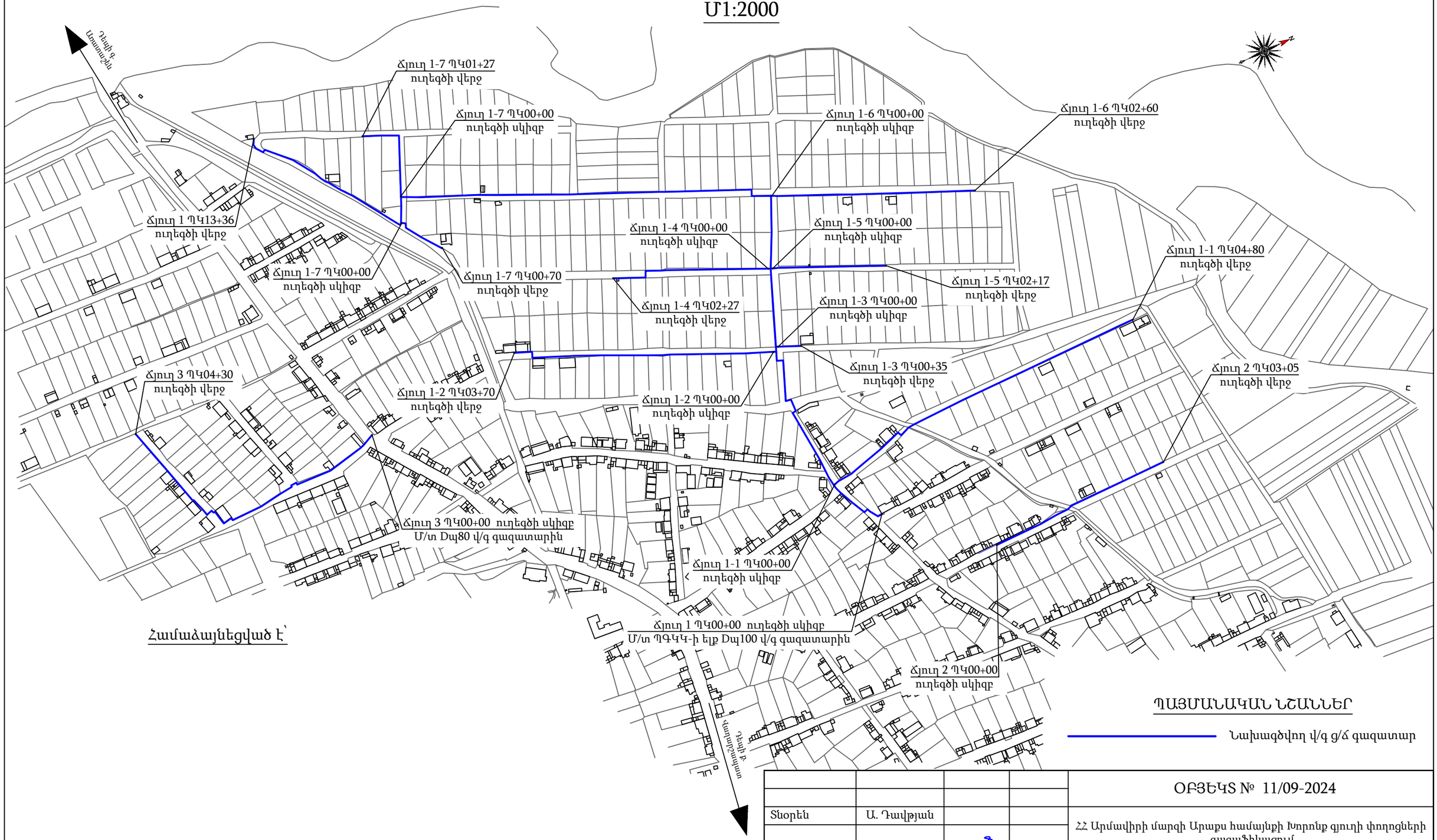

Համաձայնեցված է՝

ՊԱՅՄԱՆԱԿԱՆ ՆՇԱՆՆԵՐ

Նախագծվող վ/գ ց/ճ գազատար

				ՕԲՅԵԿՏ № 11/09-2024			
Տնօրեն	Ա. Դավթյան			ՀՀ Արմավիրի մարզի Արաքս համայնքի Խորոնք գյուղի փողոցների գազաֆիկացում			
Նախագծող	Ս. Սաֆարյան						
				Ցածր ճնշման գազատար	Փուլ	Թերթ	Թերթեր
Պաշտոն	Ա.Ա.Հ.	ստորագր.			ԱՆ	1	1
				Իրավիճակային հատակագիծ Մ1:2000	«ԻԳԴԻՐ ՄԱՎ» ՍՊԸ		

ԳԼԽԱՎՈՐ ՀԱՏԱԿԱԳԻԾ

ՄՇ1:1000

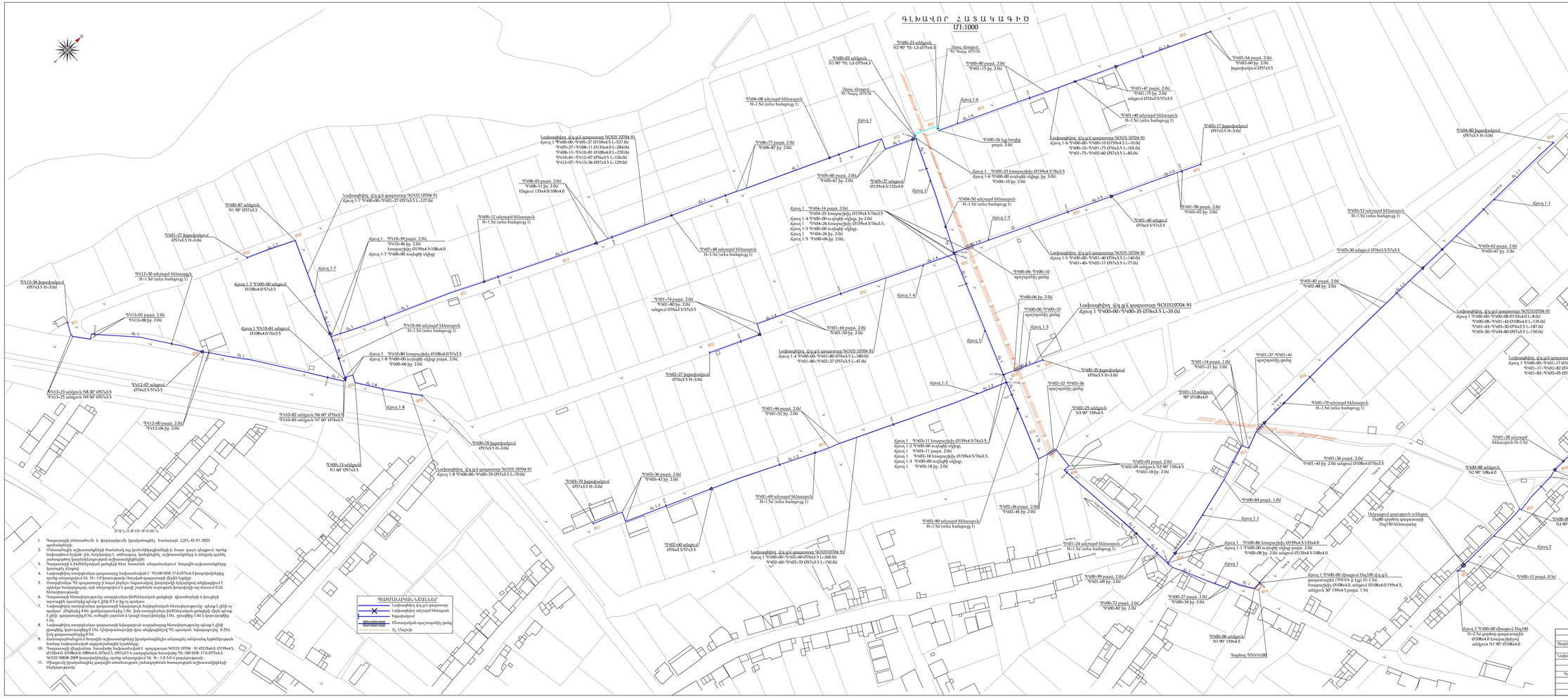
Գծագրի համար հիմք է ծառայել ՀՀ ԱՆ «Ճանապարհային գծագրերի կազմման ուղեցույցը» 22ՌՆ, 42-01-2023 գծագրային նորմերը:
Մոնտաժային աշխատանքների փաստական ավարտման ընթացքում ստորգետնյա գծերը նշանակում է երկրի մեջ, հարթակում է անհրաժեշտ կամարձիգային աշխատանքներ և տեղադրվում է տեսանելիությունը կանխելիորդության ազդանշանային ցանցերի:
Գծագրատախտակի վրա նշված ստորգետնյա գծերի մասնակի տեղադրումները հողային աշխատանքների կատարումից հետո:
Լանջապահպան պատվարները նախատեսված է ՏՇՆՈՒ SDR 17.6 «Ստրա-4» խողովակներից ստեղծ տեսությամբ Սն Н- 1.0 խորությամբ մետաղական վերլուծի կարգով:
Ստորգետնյա ԳԷ գծագրատախտակի ի հայտ բերելու նպատակով, խողովակների հեղեղների տեղադրումով և պլանային հատվածքներում, գոյն տեղադրվում է գծագիր շարժման ուղղությամբ խողովակի սալ մասում 0.2մ հեռավորությամբ:
Գծագրատախտակի հեռավորությունը ստորգետնյա ջեռուցիկգծային գծերի գծագծերերի և խողովակի արտաքին պատերի գլանի է լինի 0.5 մ-ից ոչ պակաս:
Լանջապահպան ստորգետնյա գծագրատախտակի հեղեղների հեռավորությունը պետք է լինի ոչ պակաս չհեղեղից 4.0մ, ցանկալատեղերից 1.0մ, իսկ ստորգետնյա ջեռուցիկգծային գծերի գծերի պետք է լինի գծագրատախտակ 0.5մ, ուժանցի ընդհան և կոսոք տեղադրվելիս 1.0մ, գրատեղից 1.0մ և կրտսերատեղից 1.5մ:
Լանջապահպան ստորգետնյա գծագրատախտակի հեղեղատեղերի ուղղությունը հետևյալ պետք է լինի ոչ ավելանալ, կուսաբաղադրվելի 0.15մ: Կվերաբանվելիցի վրա անցնելիցիկով ԳԷ գծագրատախտակ հեղեղատեղերից 0.25մ, իսկ գծագրատախտակ 0.5մ:
Հանրագրեհանքում ի հայտի գծագրատախտակները իրականացնելիս տեղադրվեց տեսանելիությունը հատված հանքատեսակների ազատարձակների կրանենքը:
Գծագրատախտակի վերլուծված հատվածներ հանքատեսակների է գծագրատախտակ ՏՇՈՒՆ 10704 - 91 մշտնեռ.0, մշտնեռ.4.5, մշտնեռ.4.0, մշտնեռ.0, մշտնեռ.4.0, մշտնեռ.3.5, մշտնեռ.3.5 և ստորգետնյա հատվածներ ԳԷ 100 SDR 17.6 մշտնեռ.3 ՏՇՈՒՆ 50808-2009 խողովակներից, գոյնը անհրաժեշտ են Н- 1.0 SAE մ քարտեզագրումի:
Մշտարկել իրականացնել գծագրին տեսանելիության շահագործման ծառայության աշխատանքների սեղմագրումի:

ՊԱՅՄԱՆԱԳԻՐ ՆՇԱՆԱԿՆԵՐ

- Լանջապահպան գլխ գծ գծագրատախտակ
- Լանջապահպան անջատի հեղեղատեղ
- Գծագրատախտակ
- Մոտակայական պարզագծերը ցանցերը
- Գլ. Մեջտեղ

Տեսակն	Ա. Դավթյան		
Լանջապահպ.	Ս. Մանթաշյան		
Գծագիր	Ա.Ա.Հ.	ատոր.	

ՀՀԱՐԵՎԱՅՆ № 11/09-2024

ՀՀ Արևմտյան մասի Արարատ հանքերի թթուոց գազի փողոցների գազաբնակցում

Ծանր մետաղների գազատար

Փուլ	թերթ	թերթերի
Ա.Ս.	1	15

Գլխավոր հատակագիծ

ՄՇ1:1000

«ԳԱԶԱՐԻ ՄԱՆԱ» ՍՊԸ

ԳԼԽԱՎՈՐ ՀԱՏԱԿԱԳԻԾ

Մ1:1000

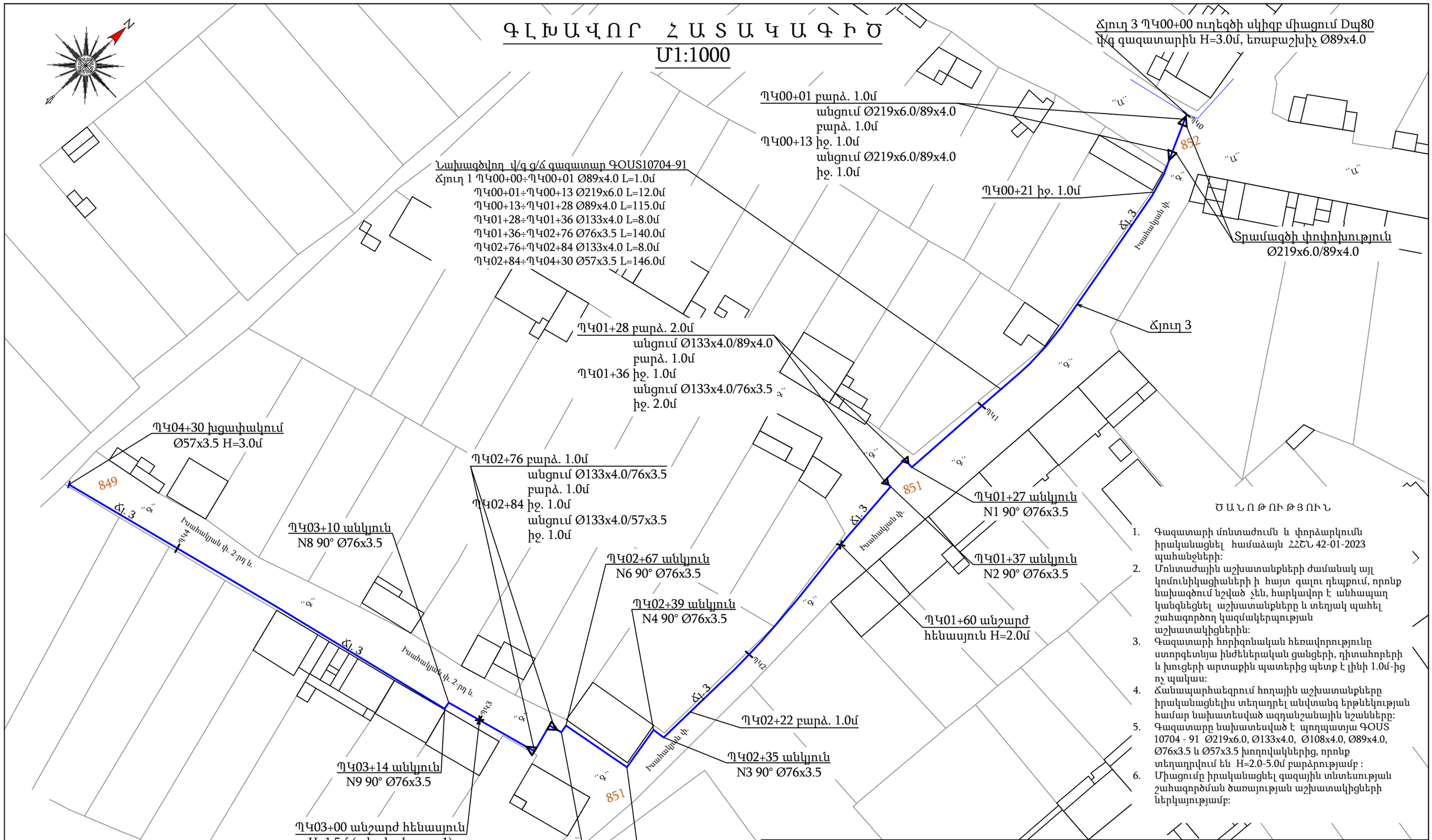

ԾԱՆՈԹՈՒԹՅՈՒՆ

1. Գազատարի մոնտաժումն և փորձարկումն իրականացնել համաձայն ՀՀՇՆ 42-01-2023 պահանջների:
2. Մոնտաժային աշխատանքների ժամանակ այլ կոմունիկացիաների ի հայտ գալու դեպքում, որոնք նախագծում նշված չեն, հարկավոր է անհապաղ կանգնեցնել աշխատանքները և տեղյակ պահել շահագործող կազմակերպության աշխատակիցներին:
3. Գազատարի հորիզոնական հեռավորությունը ստորգետնյա ինժեներական ցանցերի, դիտահորերի և խուցերի արտաքին պատերից պետք է լինի 1.0մ-ից ոչ պակաս:
4. Ճանապարհեզրում հողային աշխատանքները իրականացնելիս տեղադրել անվտանգ երթևեկության համար նախատեսված ազդանշանային նշանները:
5. Գազատարը նախատեսված է պողպատյա ԳՕՍ 10704 - 91 Ø219x6.0, Ø133x4.0, Ø108x4.0, Ø89x4.0, Ø76x3.5 և Ø57x3.5 խողովակներից, որոնք տեղադրվում են H=2.0-5.0մ բարձրությամբ :
6. Միացումը իրականացնել գազային տնտեսության շահագործման ծառայության աշխատակիցների ներկայությամբ:

ՊԱՅՄԱՆԱԿԱՆ ՆՇԱՆՆԵՐ

- Նախագծվող վ/գ ց/ճ գազատար
- Նախագծվող անշարժ հենարան
- Խցափակում

				ՕԲՅԵԿՏ № 11/09-2024		
Տնօրեն	Ա. Դավթյան			ՀՀ Արմավիրի մարզի Արաքս համայնքի Խորոնք գյուղի փողոցների գազաֆիկացում		
Նախագծող	Ս. Սաֆարյան					
				Ցածր ճնշման գազատար	Փուլ	Թերթ	Թերթեր
Պաշտոն	Ա.Ա.Հ.	ստոր.			ԱՆ	2	15
				Գլխավոր Հատակագիծ Մ1:1000	«ԻԳԴԻՐ ՄԱՎ» ՍՊԸ		

ԵՐԿԱՅՆԿԱՆ ԿՏՐՎԱԾՔ
ՃՇՈՒՂԻ

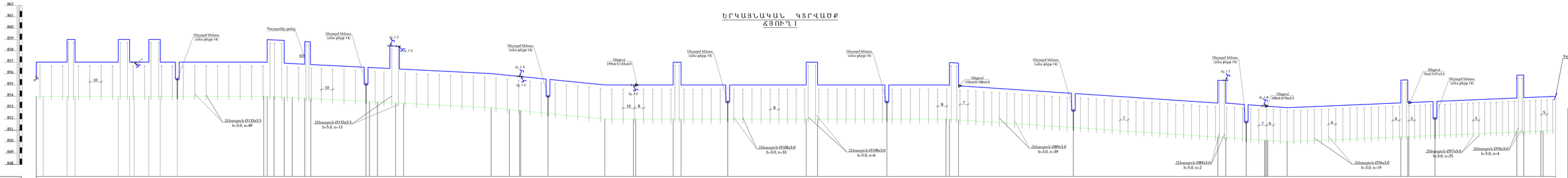
Ավելացրած թեքություն (տես թերթ 14)
Գոյացրանից ցածր
Ավելացրած թեքություն (տես թերթ 14)
Ավելացրած թեքություն (տես թերթ 14)
Ավելացրած թեքություն (տես թերթ 14)

ԵՐԿԱՅՆԱԿԱՆ ԿՏՐՎԱԾՔ
ՃՅՈՒՂ 1-1

Հոր. 1:1000
ՈՒղղ. 1:100

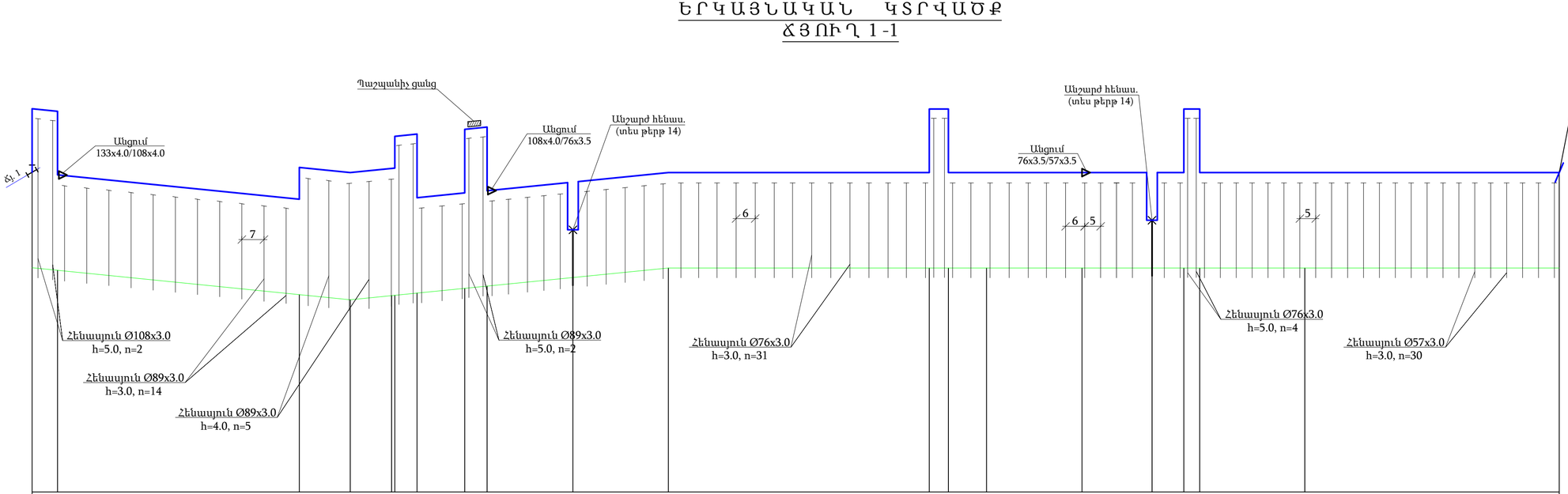

Ինժեներա-երկրաբանական բնութագիր	0.0-0.6-Ալուվյալ ծագմամբ ավազակավային դարսաշերտերով III-րդ կարգի գրունտներ 0.6-2.0 - Ալուվյալ ծագմամբ մանրաբեկոր նստվածքներ IV
Փաստացի հողի նիշը, մ	854.00 853.92 853.12 853.00 853.22 853.40 853.70 854.00 854 854.00 854.00 854.00 854.00 854.00 854.00
Գազատարի ներքևի նիշը, մ	857.00 856.92 856.12 857.00 857.22 858.22 856.22 857.40 858.40 856.40 856.70 857.00 857.00 859.00 857.00 857.00 857.00 857.00 857.00 859.00 857.00 857.00 857.00
Հենապյուների բարձրությունը, մ	3.0 3.0 3.0 4.0 4.0 5.0 3.0 4.0 5.0 3.0 3.0 3.0 3.0 5.0 3.0 3.0 3.0 3.0 3.0 5.0 3.0 3.0 3.0
Գազատարի տեսակը մեկուսացման տիպը	133x4.0 Ø108x4.0մմ գաղատար, ԳՕՍՏ 10704-91, յուղաներկում երկու անգամ Ø76x3.5մմ գաղատար, ԳՕՍՏ 10704-91, յուղաներկում երկու անգամ Ø57x3.5մմ գաղատար, ԳՕՍՏ 10704-91, յուղաներկում երկու անգամ
Թեքություն ‰ / Հեռավորություն,մ	0.01 100 / 0.01 100 / 0.0 280
Հեռավորություն, մ	8 76 16 13 1 7 15 7 27 30 82 6 12 30 22 10 5 33 80
Ցցանշում	ՊԿ0 +8 +84 ՊԿ1 +14 +13 +21 +36 +37 +43 +70 ՊԿ2 +82 +88 ՊԿ3 +27 +52 +14 +21 ՊԿ4 +80
Գազատարի հատակագիծ	Անցում 133x4.0/108x4.0; բարձ. իջեց.; բարձ.; Ա-1 ∠90°; բարձ. իջեց.; Անցում 108x4.0/76x3.5; Անշարժ հենաս.; Պաշպանիչ ցանց; բարձ. իջեց.; Անցում 76x3.5/57x3.5; Անշարժ հենաս.; բարձ. իջեց.; Խցափակում Ժպ 50մմ

ՕՓՅԵԿՏ № 11/09-2024			
ՀՀ Արմավիրի մարզի Արմավիրի Խորհրդ գյուղի փողոցների ասֆալտապատման			
Ցածր ճնշման գազատար Երկայնական կտրվածք Ճյուղ 1-1	Փուլ	Թերթ	Թերթերի
	ԱՇ	4	15
			«ԻԳԳԻՐ ՍԱՀՄ» ՍՊԸ
Տնօրեն	Ս. Դավթյան		
Նախագծող	Ս. Սահակյան	ստորագրություն	
		Ա.Ա.Հ.	
Գլխավոր			

ԵՐԿԱՅՆԱԿԱՆ ԿՏՐՎԱԾՔ
ՃՅՈՒՂ 1 -2

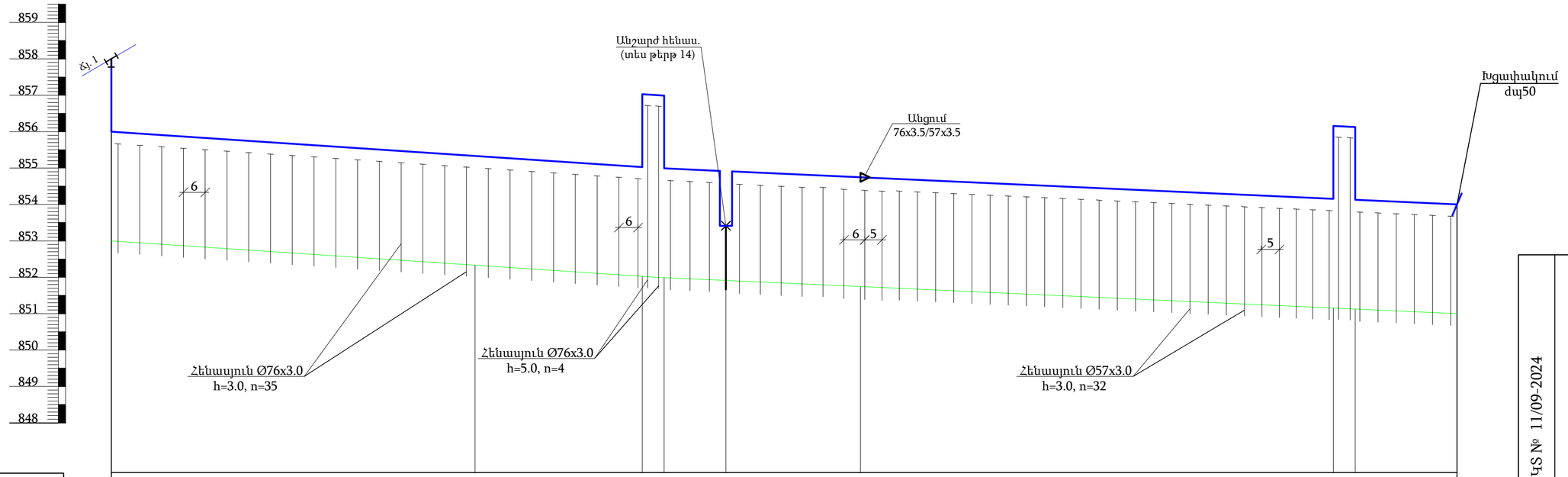

Ա Հոր. 1:1000
ՈՒղղ. 1:100

Ինժեներա-երկրաբանական բնութագիր	0.0-0.6-Ալուվյալ ծագմամբ ավազակավային դարսաշերտերով III-րդ կարգի գրունտներ 0.6-2.0 - Ալուվյալ ծագմամբ մանրաբեկոր նստվածքներ IV																
Փաստացի հողի նիշը, մ	853.00			852.33			852.00		851.91		851.75				851.15		851.00
Գազատարի ներքևի նիշը, մ	856.00			855.33		855.00	857.00	855.00	853.41		854.75			854.15	856.15	854.15	854.00
Հենասյուների բարձրությունը, մ	3.0			3.0		3.0	5.0	3.0	1.5		3.0			3.0	5.0	3.0	3.0
Գազատարի տեսակը մեկուսացման տիպը	Ø76x3.5մմ գաղատար, ԳՕՍՏ 10704-91, յուղաներկում երկու անգամ										Ø57x3.5մմ գաղատար, ԳՕՍՏ 10704-91, յուղաներկում երկու անգամ						
Թեքություն ‰ / Հեռավորություն,մ	152						0.007		218								0.005
Հեռավորություն, մ	100			46		6	17		31		6	94			36	6	28
Ցցանշում	ՊԿ0			ՊԿ1		+46	+52		+69		ՊԿ2	+6			ՊԿ3	+36	+42	+70
Գազատարի հատակագիծ	բարձ. իջեց.					բարձ. իջեց.	Անշարժ հենաս.				Անցում 76x3.5/57x3.5					բարձ. իջեց.	Խցափակում Dպ 50մմ

ՃՅՈՒՂ 1 ՊԿ3+11 ՃՅՈՒՂ 1-2 ՊԿ0+00 ուղեգծի սկիզբ

ՕՐՅԵԿՏ № 11/09-2024			Փուլ	Թերթ	Թերթեր
ՀՀ Արմավիրի մարզի Վարաքա համայնքի Խորոնք գյուղի փողոցների գազաֆիկացում			Ա.Ն	5	15
			«ԲԳԳԴԻՐ ՄԱՎ» ՍՊԸ		
			Ցածր ճնշման գազատար		
			Երկայնական կտրվածք ՃՅՈՒՂ 1-2		
Ս. Դավթյան	Ս. Սաֆարյան		ստորագր.		
Ա.Ա.Հ.	Պաշտոն				
Նախագծող					

ԵՐԿԱՅՆԱԿԱՆ ԿՏՐՎԱԾՔ
ՃՅՈՒՂ 1-4

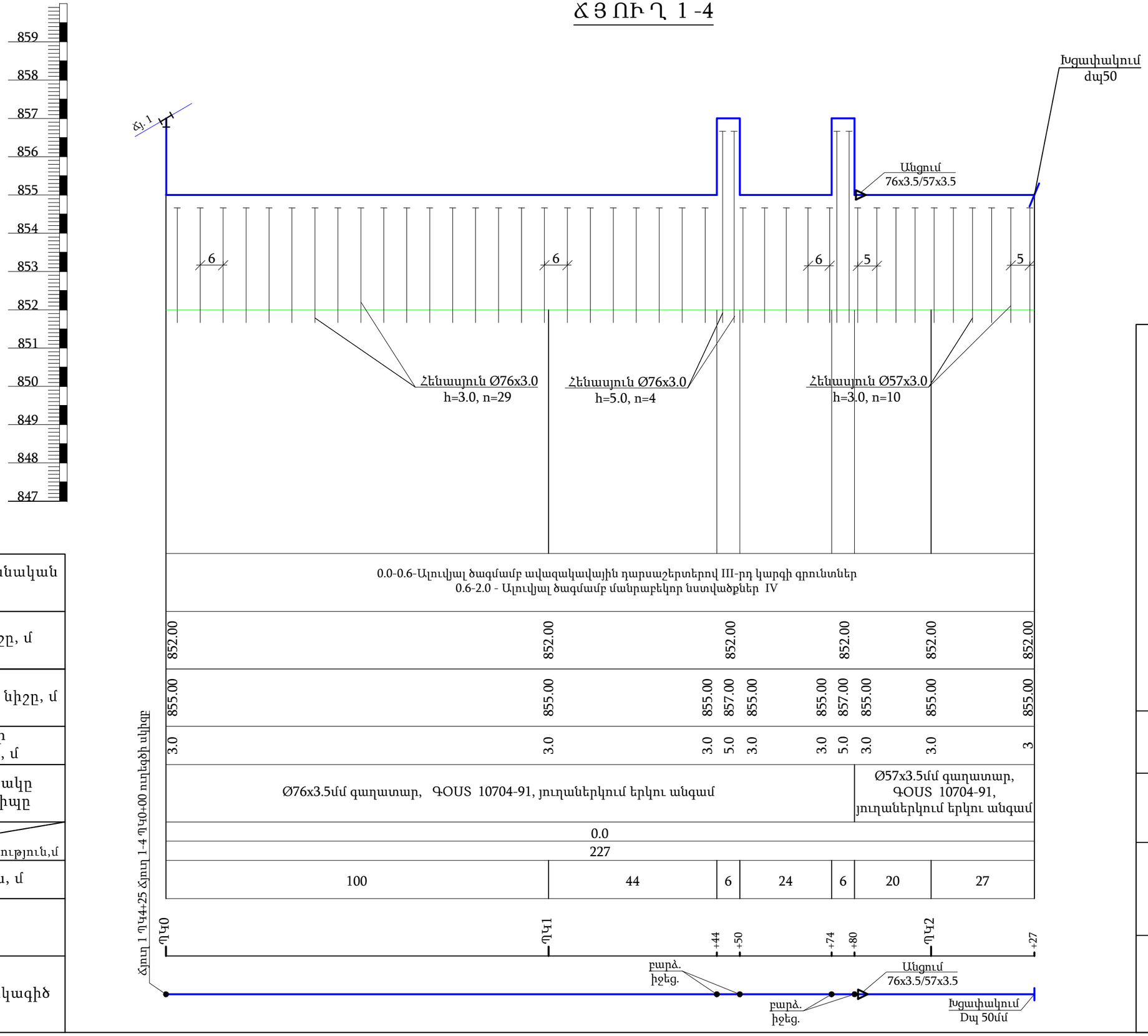

Ս Հոր. 1:1000
ՈՒղղ. 1:100

Ինժեներա-երկրաբանական բնութագիր	
Փաստացի հողի նիշը, մ	852.00
Գազատարի ներքևի նիշը, մ	855.00
Հենապյուների բարձրությունը, մ	3.0
Գազատարի տեսակը մեկուսացման տիպը	Ø76x3.5մմ գաղատար, ԳՕՍՏ 10704-91, յուղաներկում երկու անգամ
Թեքություն ‰ / Հեռավորություն,մ	0.0
Հեռավորություն, մ	227
Ցցանշում	100 / 44 / 6 / 24 / 6 / 20 / 27
Գազատարի հատակագիծ	

ՕԲՅԵԿՏ № 11/09-2024								
ՀՀ Արմավիրի մարզի Արաքս համայնքի Խորոնք գյուղի փողոցների գազաֆիկացում					Փուլ	Թերթ	Թերթերի	
					Ան	6	15	
Ցածր ճնշման գազատար								«ԻԳԴԻՐ ՄԱԿ» ՍՊԸ
Երկայնական կտրվածք Ճյուղ 1-4								
Ստորև	Ա. Դավթյան	Նախագծող	Ս. Սաֆարյան	Պաշտոն	Ա.Ա.Հ.	ստորագրություն		

ԵՐԿԱՅՆԱԿԱՆ ԿՏՐՎԱԾՔ
ՃՅՈՒՂ 1-5

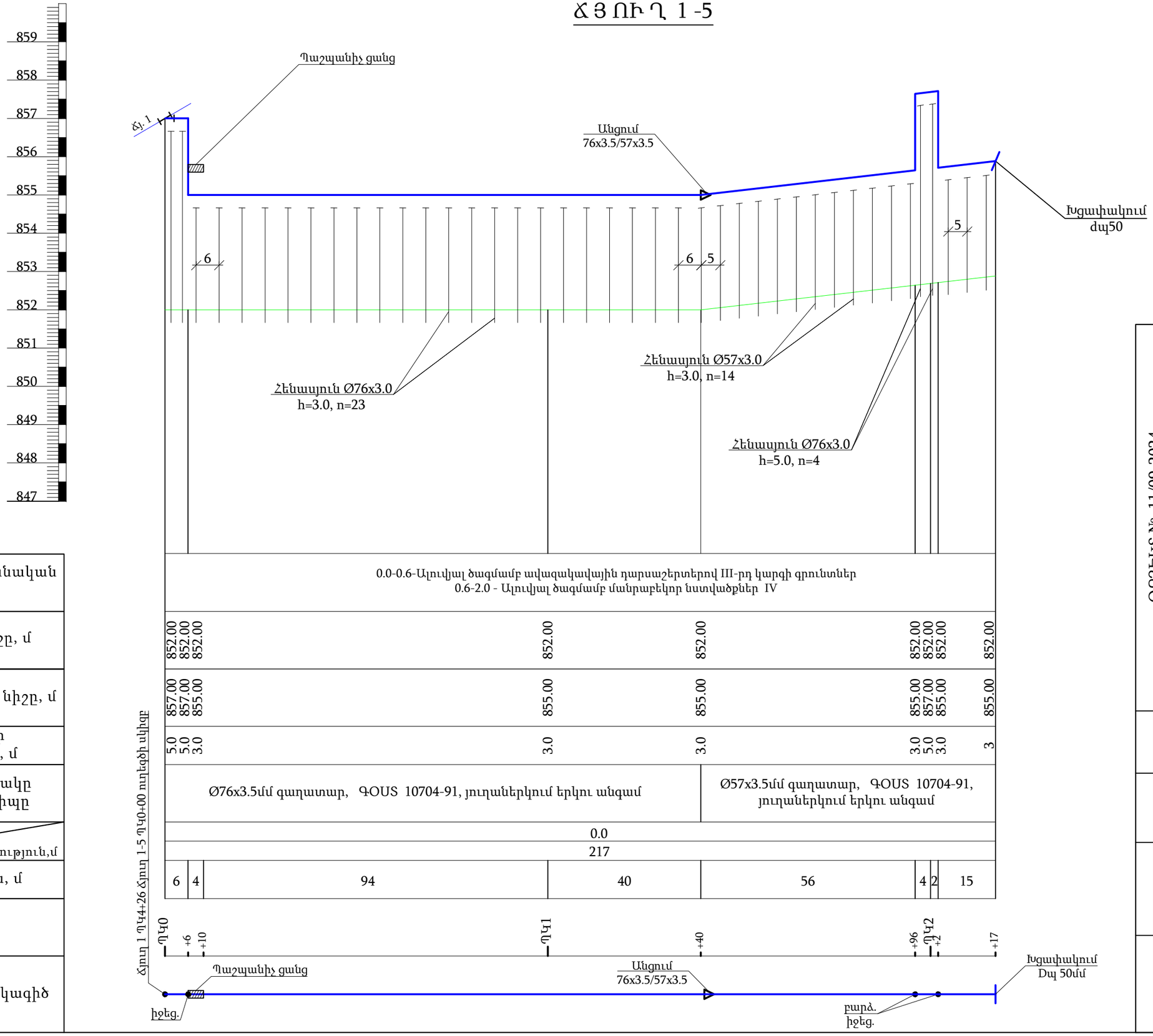

Ս Հոր. 1:1000
ՈՒղղ. 1:100

Ինժեներա-երկրաբանական բնութագիր	
Փաստացի հողի նիշը, մ	852.00 852.00 852.00 852.00 852.00 852.00 852.00 852.00 852.00
Գազատարի ներքևի նիշը, մ	857.00 857.00 855.00 855.00 855.00 855.00 857.00 855.00 855.00
Հենասյուների բարձրությունը, մ	5.0 5.0 3.0 3.0 3.0 3.0 5.0 3.0 3
Գազատարի տեսակը մեկուսացման տիպը	Ø76x3.5մմ գաղատար, ԳՕՍ 10704-91, յուղաներկում երկու անգամ / Ø57x3.5մմ գաղատար, ԳՕՍ 10704-91, յուղաներկում երկու անգամ
Թեքություն ‰ / Հեռավորություն,մ	0.0 / 217
Հեռավորություն, մ	6 4 94 40 56 4 2 15
Ցցանշում	
Գազատարի հատակագիծ	

ՕԳՅԵԿՏ № 11/09-2024			Փուլ	Թերթի թիվ	Թերթերի քանակ	«ԻԳԴԻՐ ՄԱԿ» ՍՊԸ
ՀՀ Արևմուտքի մարզի Արաքս համայնքի Խորոնք գյուղի փողոցների գազաֆիկացում			Ան	7	15	
			Ցածր ճնշման գազատար			
			Երկայնական կտրվածք Ճյուղ 1-5			
		ստորագրություն				
Ս. Դավթյան	Ս. Սաֆարյան		Ա.Ա.Հ.			
Տնօրեն	Նախագծող		Պաշտոն			

ԵՐԿԱՅՆԱԿԱՆ ԿՏՐՎԱԾՔ
ՃՅՈՒՂ 1-6

ԽՐԱՄՈՒՂՈՒ ԿՏՐՎԱԾՔ ՆԱԽԱԳԾՎՈՂ ԽՈՂՈՎԱԿԻ ՀԱՄԱՐ

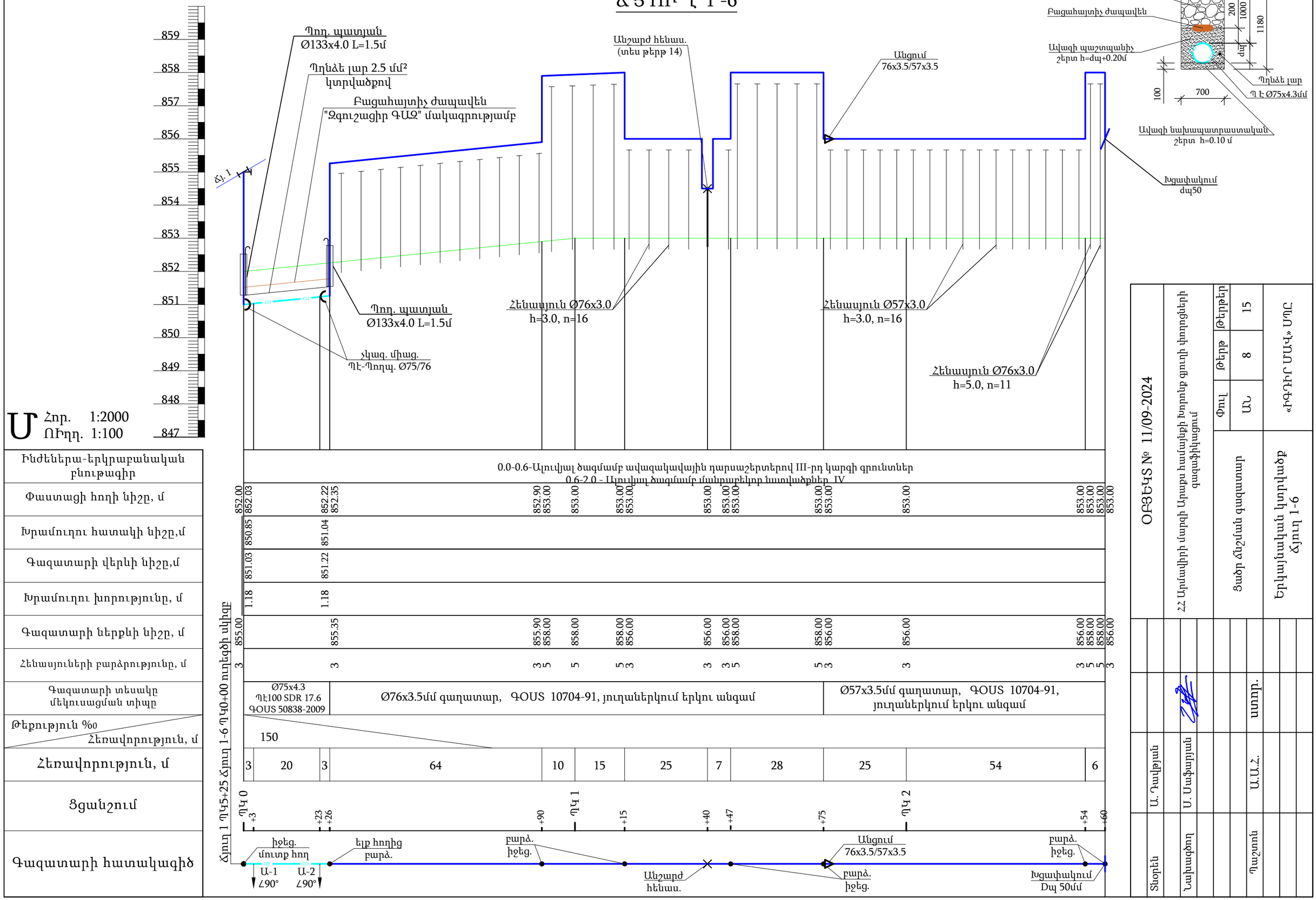

ՕՐՅԵԿՏ № 11/09-2024	Փուլ	Թերթերի թիվը	
ՀՀ Արմավիրի մարզի Արաքս համայնքի Խորոնք գյուղի փողոցների գազաֆիկացում	ԱՆ	8	15
Ցածր ճնշման գազատար	«ԻԳԴԻՐ ՄԱՎ» ՍՊԸ		
Երկայնական կտրվածք ճյուղ 1-6			
Ս. Դավթյան — Տնօրեն			
Ս. Սաֆարյան — Նախագծող			
Ա.Ա.Հ. — Ղեկտուն			

ԵՐԿԱՅՆԱԿԱՆ ԿՏՐՎԱԾՔ
ՃՅՈՒՂ 1 -7

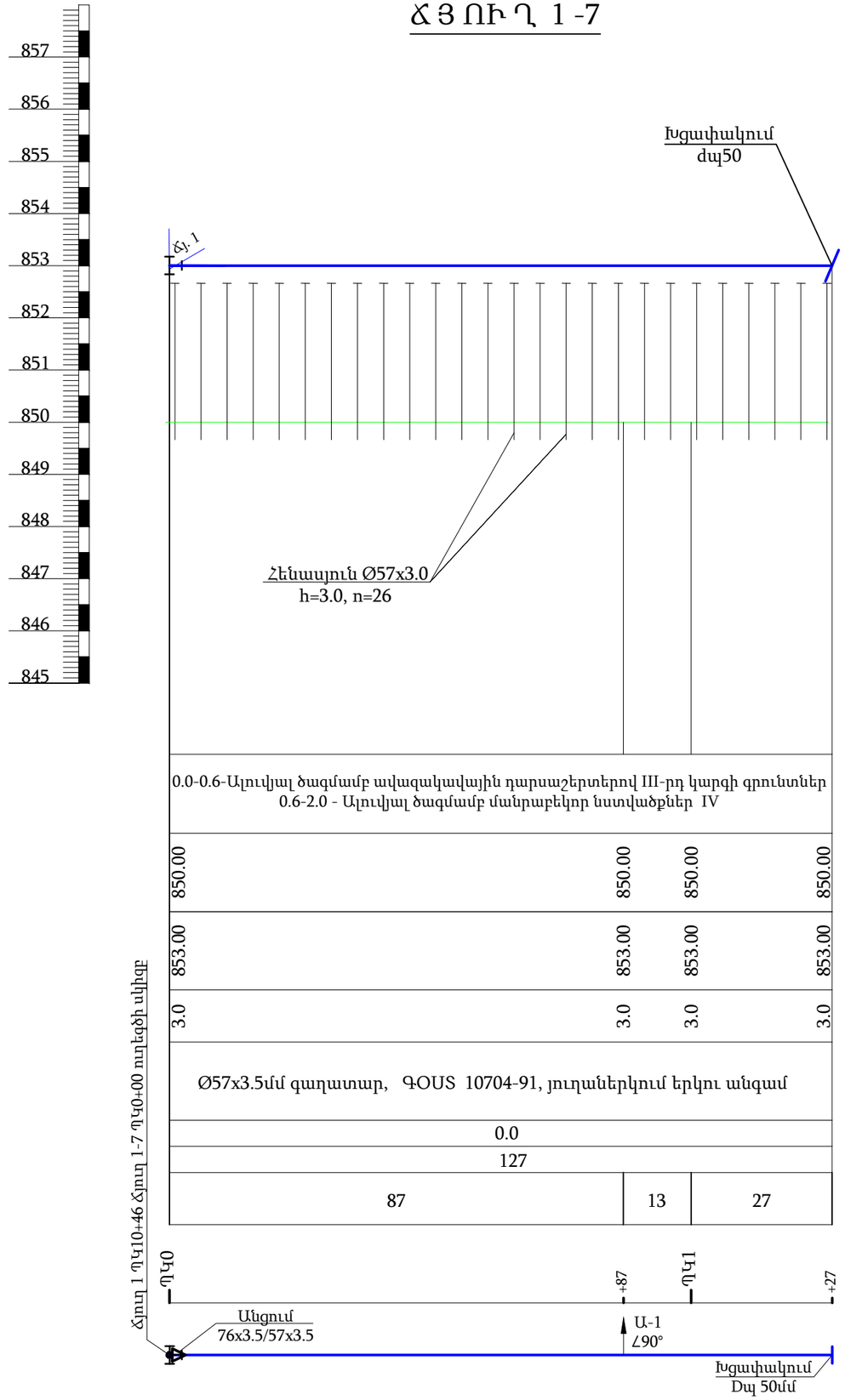

Ա Հոր. 1:1000
ՈՒղղ. 1:100

Ինժեներա-երկրաբանական բնութագիր	
Փաստացի հողի նիշը, մ	
Գազատարի ներքևի նիշը, մ	
Հենապյուների բարձրությունը, մ	
Գազատարի տեսակը մեկուսացման տիպը	
Թեքություն ‰ / Հեռավորություն,մ	
Հեռավորություն, մ	
Ցցանշում	
Գազատարի հատակագիծ	

ՕԲՅԵԿՏ № 11/09-2024					
ՀՀ Արմավիրի մարզի Արաքս համայնքի Խորոնք գյուղի փողոցների գազաֆիկացում			Փուլ	Թերթ	Թերթերը
			Ան	9	15
Ցածր ճնշման գազատար			«ԻԳԴԻՐ ՄԱԿ» ՍՊԸ		
Երկայնական կտրվածք Ճյուղ 1-7					

ԵՐԿԱՅՆԱԿԱՆ ԿՏՐՎԱԾՔ
ՃՅՈՒՂ 1 -3

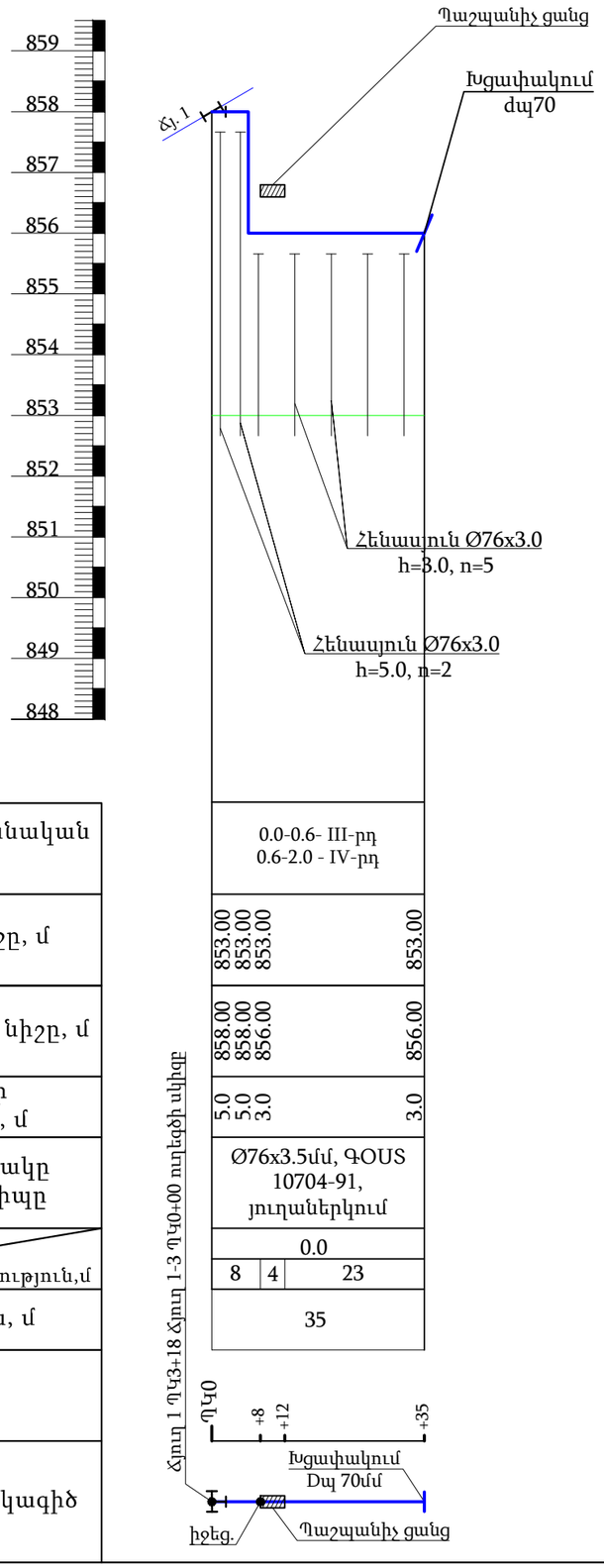

ԵՐԿԱՅՆԱԿԱՆ ԿՏՐՎԱԾՔ
ՃՅՈՒՂ 1 -8

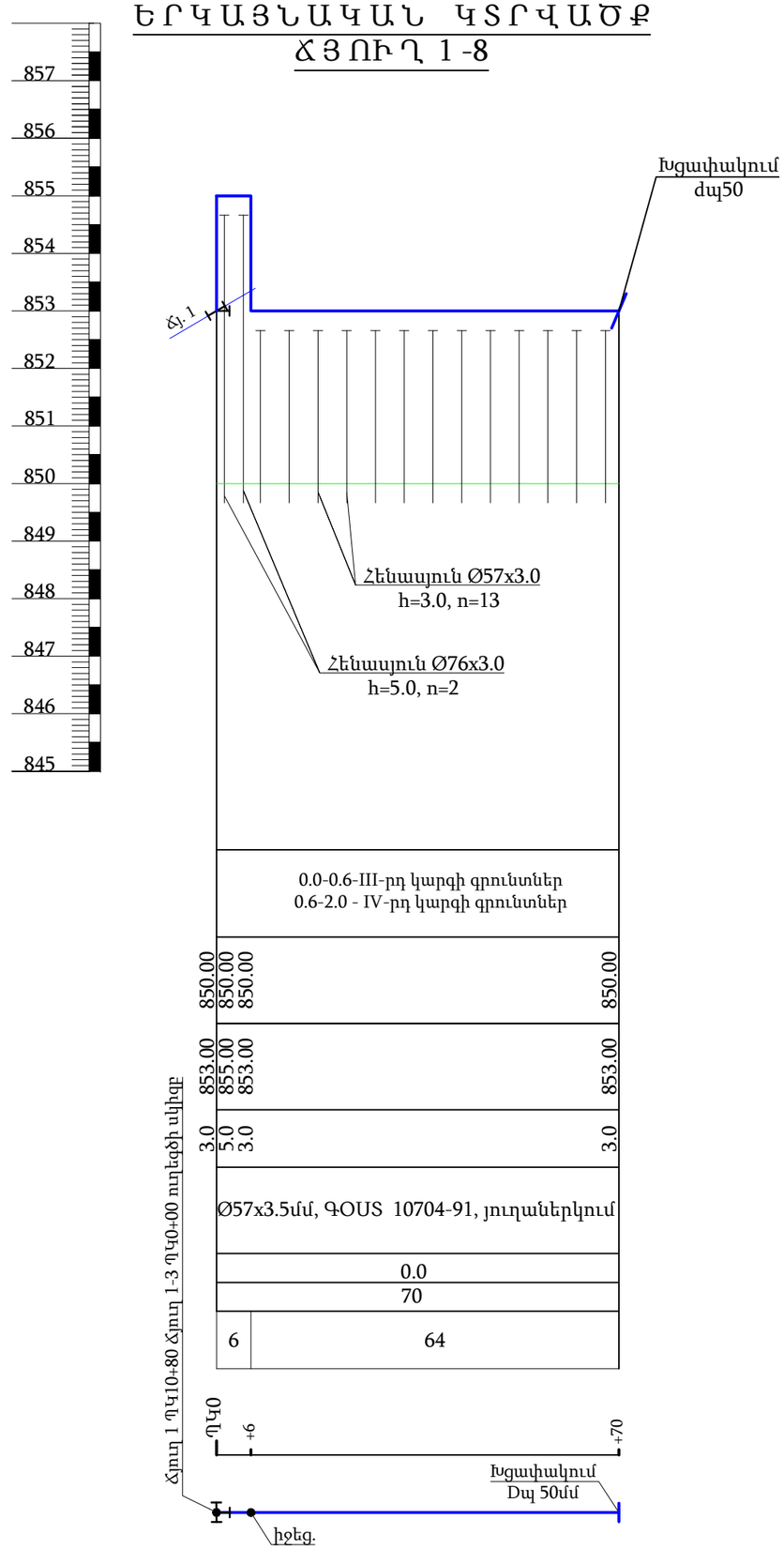

Ս Հոր. 1:1000
Ուիղղ. 1:100

Ինժեներա-երկրաբանական բնութագիր	0.0-0.6- III-րդ 0.6-2.0 - IV-րդ
Փաստացի հողի նիշը, մ	853.00 853.00 853.00 853.00
Գազատարի ներքևի նիշը, մ	858.00 858.00 856.00 856.00
Հենապյուների բարձրությունը, մ	5.0 5.0 3.0 3.0
Գազատարի տեսակը մեկուսացման տիպը	Ø76x3.5մմ, ԳՕՍ 10704-91, յուղաներկում
Թեքություն ‰ / Հեռավորություն,մ	0.0 8 | 4 | 23
Հեռավորություն, մ	35
Ցցանշում	
Գազատարի հատակագիծ	

Ինժեներա-երկրաբանական բնութագիր	0.0-0.6-III-րդ կարգի գրունտներ 0.6-2.0 - IV-րդ կարգի գրունտներ
Փաստացի հողի նիշը, մ	850.00 850.00 850.00 850.00
Գազատարի ներքևի նիշը, մ	853.00 855.00 853.00 853.00
Հենապյուների բարձրությունը, մ	3.0 5.0 3.0 3.0
Գազատարի տեսակը մեկուսացման տիպը	Ø57x3.5մմ, ԳՕՍ 10704-91, յուղաներկում
Թեքություն ‰ / Հեռավորություն,մ	0.0 70 6 | 64
Հեռավորություն, մ	
Ցցանշում	
Գազատարի հատակագիծ	

ՕԳՅԵԿՏ № 11/09-2024

ՀՀ Արմավիրի մարզի Արաքս համայնքի Խորոնք գյուղի փողոցների գազաֆիկացում

Փուլ	Անվ	Թերթերի թիվ
	10	15

Ցածր ճնշման գազատար

Երկայնական կտրվածք
ՃՅՈՒՂ 1-3, ՃՅՈՒՂ 1-8

«ԻԳԴԻՐ ՄԱԿ» ՍՊԸ

Տնօրեն	Ս. Դավթյան		
Նախագծող	Ս. Սաֆարյան		
Պաշտոն	Ա.Ա.Հ.	ստորագրություն	

ԵՐԿԱՅՆԱԿԱՆ ԿՏՐՎԱԾՔ
ՃՅՈՒՂ 2

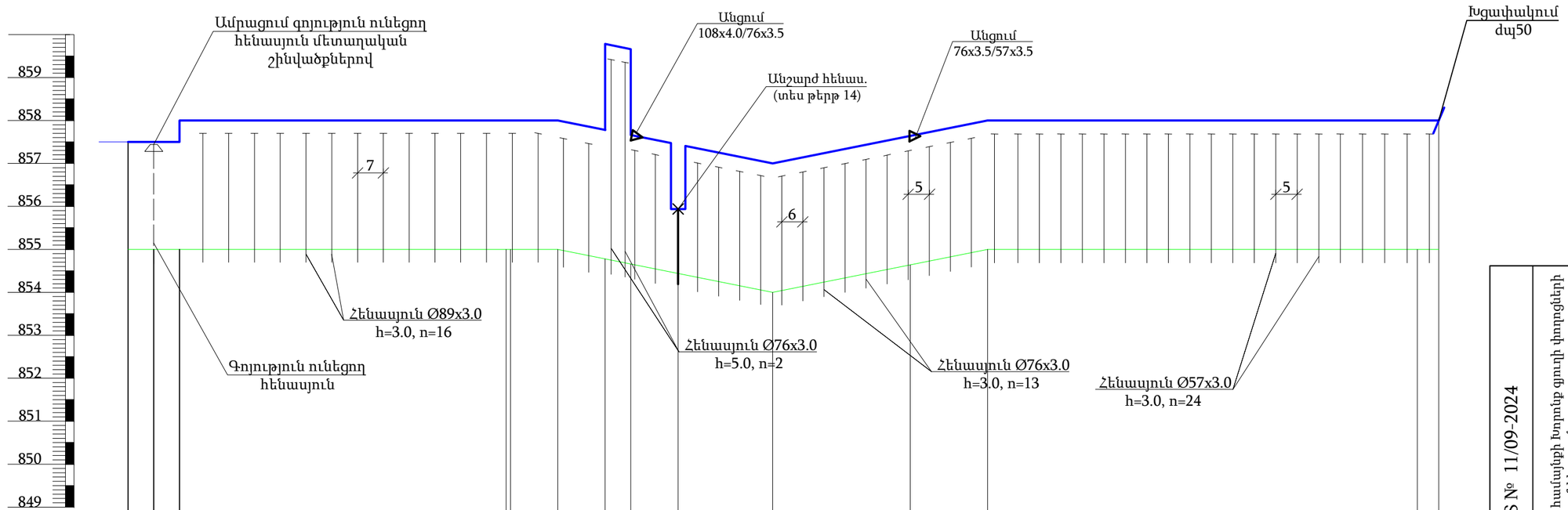

Մ Հոր. 1:1000
Ուիղղ. 1:100

Ինժեներա-երկրաբանական բնութագիր	0.0-0.6-Ալուվյալ ծագմամբ ավազակավային դարսաշերտերով III-րդ կարգի գրունտներ 0.6-2.0 - Ալուվյալ ծագմամբ մանրաբեկոր նստվածքներ IV-րդ կարգի գրունտներ
Փաստացի հողի նիշը, մ	855.00 855.00 855.00 854.80 854.65 854.43 854.00 854.63 855.00 855.00 855.00
Գազատարի ներքևի նիշը, մ	858.00 858.00 858.00 857.80 857.65 857.43 857.00 857.63 858.00 858.00 858.00
Հենապյուների բարձրությունը, մ	3.0 3.0 3.0 3.0 3.0 3.0 3.0 3.0 3.0 3.0 3.0
Գազատարի տեսակը մեկուսացման տիպը	Ø108x4.0մմ գաղատար, ԳՕՍ 10704-91, յուղաներկում երկու անգամ Ø76x3.5մմ գաղատար, ԳՕՍ 10704-91, յուղաներկում երկու անգամ Ø57x3.5մմ գաղատար, ԳՕՍ 10704-91, յուղաներկում երկու անգամ
Թեքություն ‰ / Հեռավորություն,մ	0.0 / 100 0.02 / 50 0.02 / 50 0.0 / 105
Հեռավորություն, մ	6 6 76 1 11 11 6 11 22 32 18 100 5
Ցցանշում	ՊԿ0 +6 +6 +88 +89 ՊԿ1 +11 +17 +28 +50 +82 ՊԿ2 ՊԿ3 +5
Գազատարի հատակագիծ	Ճյուղ 2 ՊԿ0+00 ուղեգծի սկիզբ միացում գործող գազատարին Ա-1 ∠90° բարձ. Ամրացում գոյություն ունեցող հենապյանը Ա-2 ∠90° բարձ. իջեց. Ա-3 ∠90° Անշարժ հենաս. Անցում 108x4.0/76x3.5 Անցում 76x3.5/57x3.5 Խցափակում Dպ 50մմ

ՕԲՅԵԿՏ № 11/09-2024			Փուլ	Թերթ	Թերթերի
ՀՀ Արմավիրի մարզի Արաքս համայնքի գազաֆիկացում			ԱՆ	11	15
Ցածր ճնշման գազատար			«ԻԳԴԻՐ ՄՍՀՎ» ՍՊԸ		
Երկայնական կտրվածք ճյուղ 2					
Տնօրեն	Ա. Դավթյան		Գլխավոր		
Նախագծող	Ս. Սաֆարյան		Ա.Ա.Հ.		

ԵՐԿԱՅՆԱԿԱՆ ԿՏՐՎԱԾՔ
ՃՅՈՒՂ 3

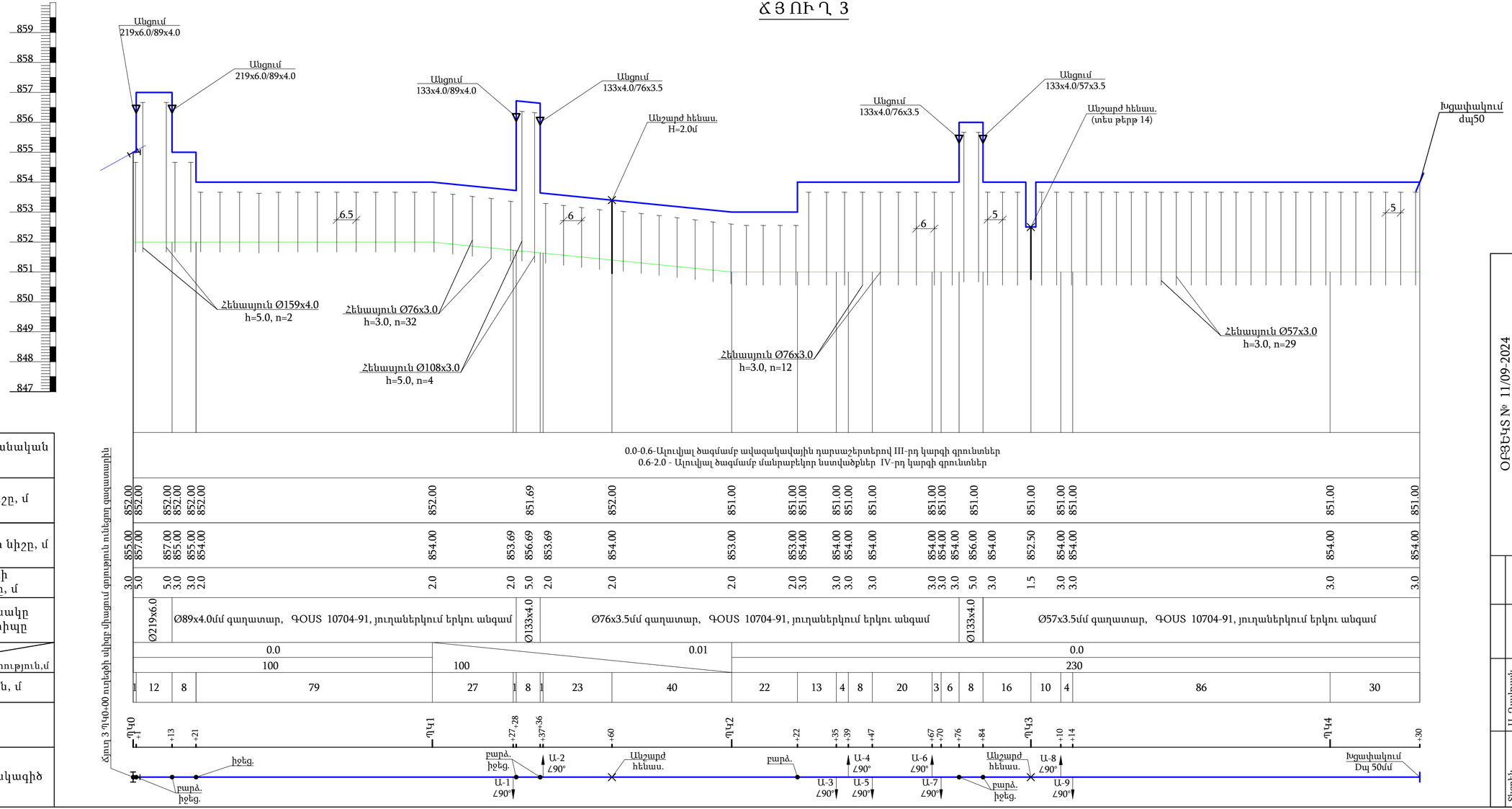

ՕՐՁԵԿՏ № 11/09-2024			Փուլ	Թերթ	Թերթերի քանակ
ՀՀ Արմավիրի մարզի Արաքս համայնքի Խորոնք գյուղի փողոցների ասֆալտապատում			ԱՆ	12	15
			Ցածր ճնշման գազատար		«ԻԳԳԻՍ ՄՄԿՎ» ՍՊՀ
			Երկայնական կտրվածք Ճյուղ 3		
Ս. Դավթյան					
Ս. Սանֆարյան			ատոր.		
Ա.Ա.Հ.					
Պաշտոն					

Հ Ա Ն Գ ՈՒ Յ Ց - 1

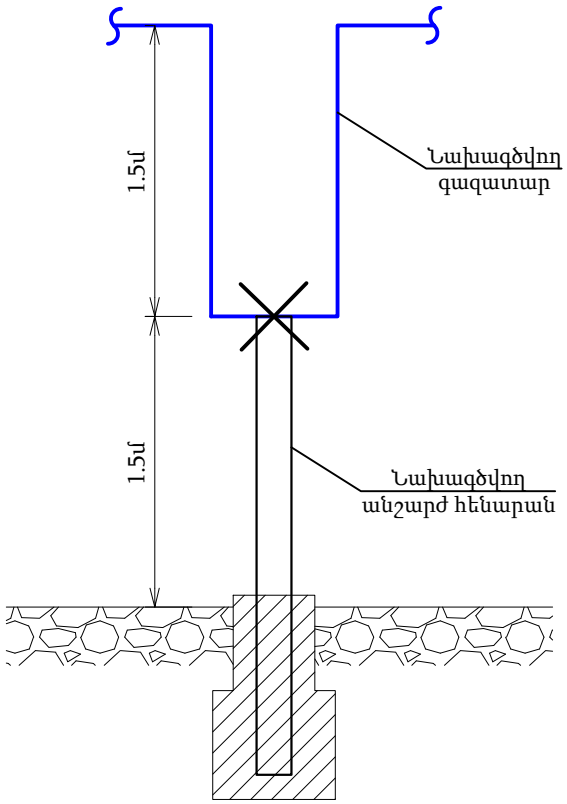

				ՕԲՅԵԿՏ № 11/09-2024			
Տնօրեն	Ա. Դավթյան			ՀՀ Արմավիրի մարզի Արաքս համայնքի Խորոնք գյուղի փողոցների գազաֆիկացում			
Նախագծող	Ս. Սաֆարյան						
				Անշարժ հենարան գծապատկեր	Փուլ	Թերթ	Թերթեր
Պաշտոն	Ա.Ա.Հ.	ստոր.			ԱՆ	13	15
				Հանգույց 1	«ԻԳԴԻՐ ՄԱՎ» ՍՊԸ		

Աղյուսակ 1

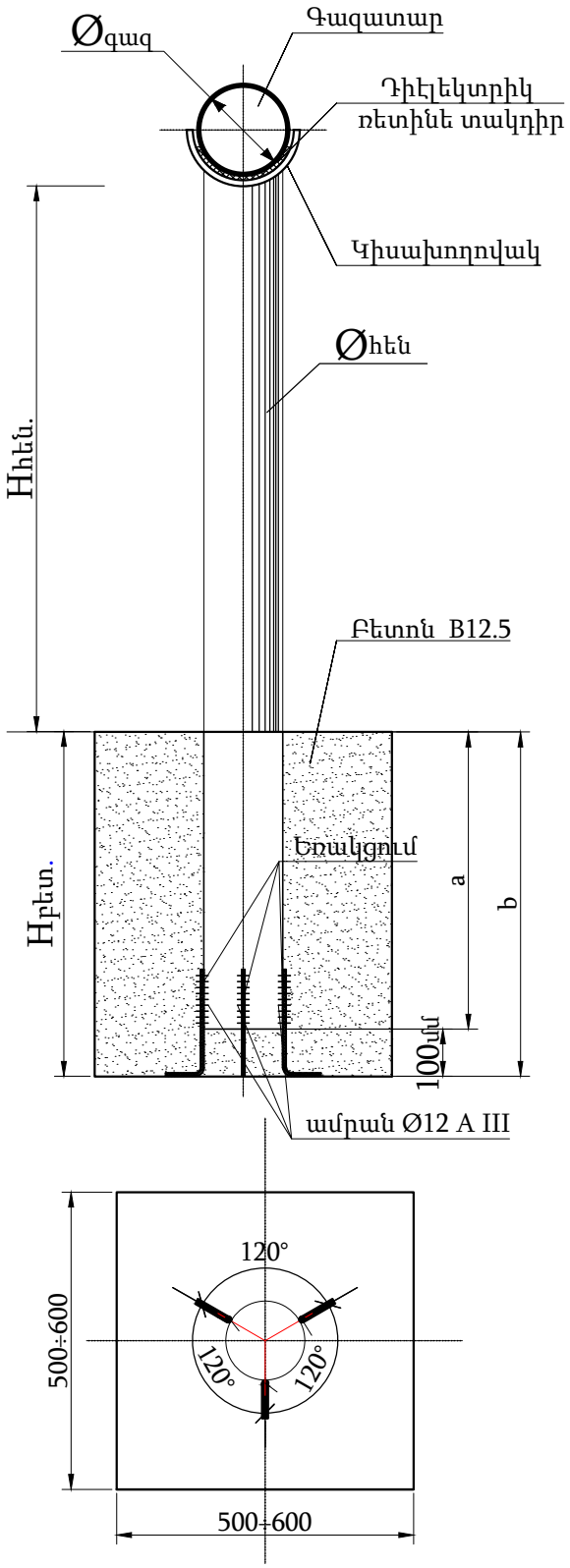

Ամրանի երկարությունը - 3x300մմ
Ամրանի քաշը 3x 0.267 - 0.8կգ

H	d	150	108	89	76	57
5.0	a	1000	1000	1000	1000	1000
	b	1100	1100	1100	1100	1100
4.5	a	800	800	800	800	800
	b	900	900	900	900	900
4.0	a	800	800	800	800	800
	b	900	900	900	900	900
3.5	a	700	700	700	700	700
	b	800	800	800	800	800
3.0	a	700	700	700	700	700
	b	800	800	800	800	800
2.5	a	500	500	500	500	500
	b	600	600	600	600	600
2.0	a	500	500	500	500	500
	b	600	600	600	600	600
1.5	a	500	500	500	500	500
	b	600	600	600	600	600
1.0	a	500	500	500	500	500
	b	600	600	600	600	600

Շարժական հենասյան բետոնի հիմքի չափերը և ծավալները

հենասյան բարձրությունը (վերգետնյա մաս) H	հենասյան բետոնե հիմքի չափերը մ	բետոնի ծավալը մ^3
5.0	0.6x0.6x1.1(b)	0.4
4.5	0.5x0.5x1.0(b)	0.25
4.0	0.5x0.5x0.9(b)	0.23
3.5	0.5x0.5x0.7(b)	0.18
3.0	0.5x0.5x0.7(b)	0.18
2.5	0.5x0.5x0.6(b)	0.15
2.2	0.5x0.5x0.6(b)	0.15
2.0	0.5x0.5x0.6(b)	0.15
1.5	0.5x0.5x0.6(b)	0.15
1.2	0.5x0.5x0.6(b)	0.15
1.0	0.5x0.5x0.6(b)	0.15
0.6	0.5x0.5x0.6(b)	0.15

				ՕԲՅԵԿՏ № 11/09-2024			
Տնօրեն	Ա. Դավթյան			ՀՀ Արմավիրի մարզի Արաքս համայնքի Խորոնք գյուղի փողոցների գազաֆիկացում			
Նախագծող	Ս. Սաֆարյան						
				Ցածր ճնշման գազատար	Փուլ	Թերթ	Թերթեր
Պաշտոն	Ա.Ա.Հ.	ստոր.			ԱՆ	14	15
				Շարժական հենասյուն	«ԻԳԴԻՐ ՄԱՎ» ՍՊԸ		

Կտրվածք 1-1

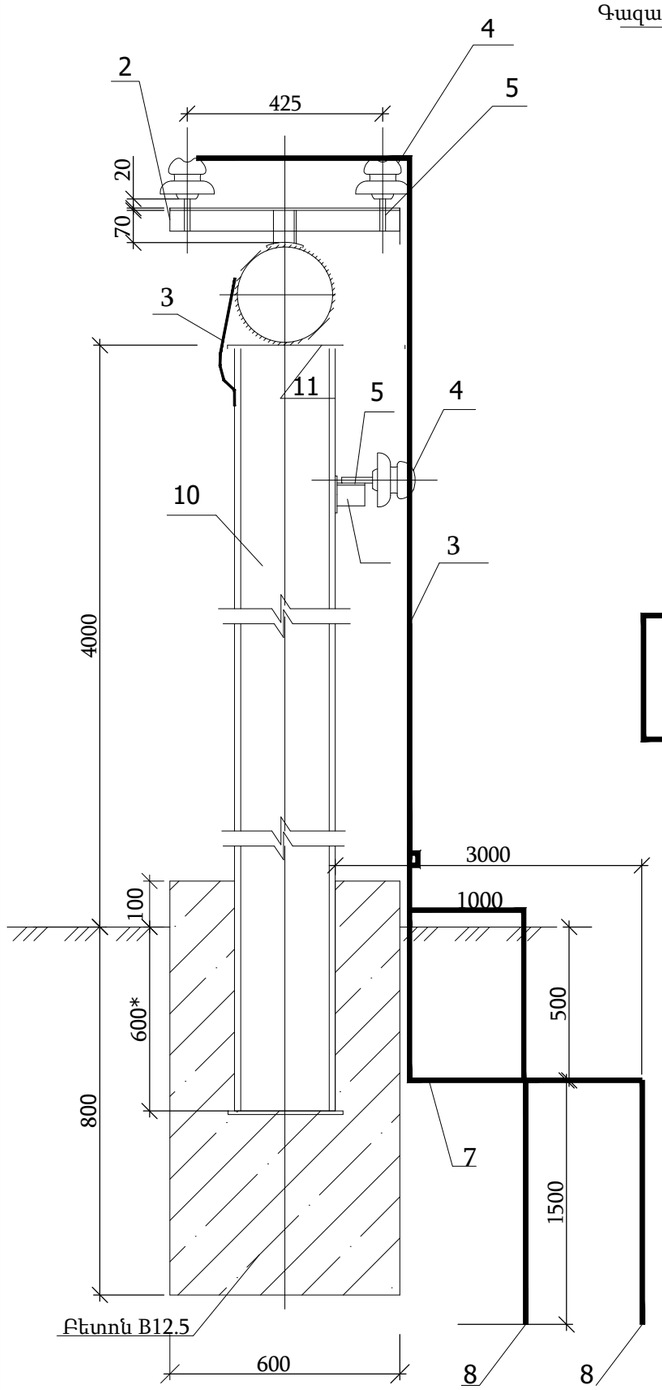

Պաշտպանիչ ցանց հատակագիծ

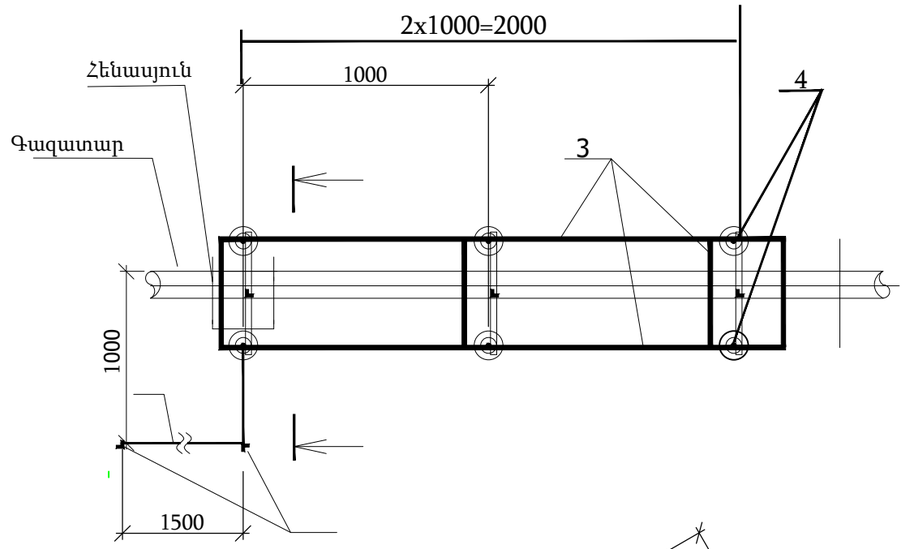

Հողանցման կոնտուրի հատակագիծ

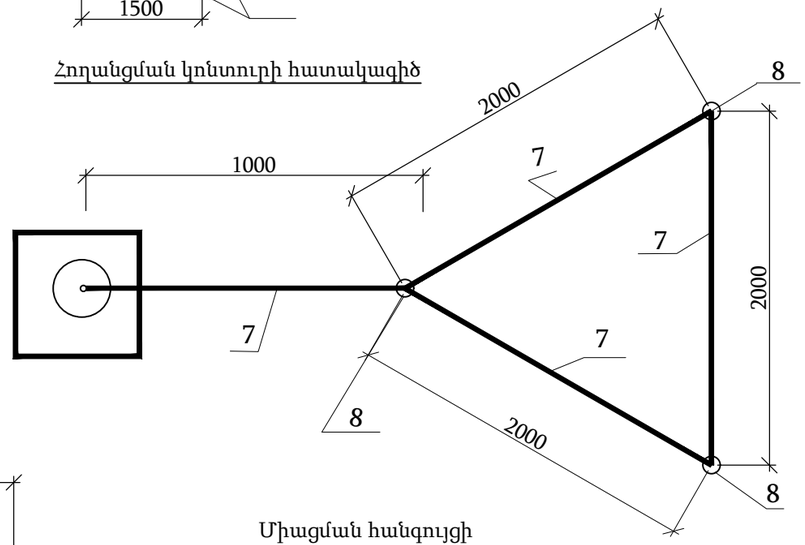

Միացման հանգույցի գծապատկեր

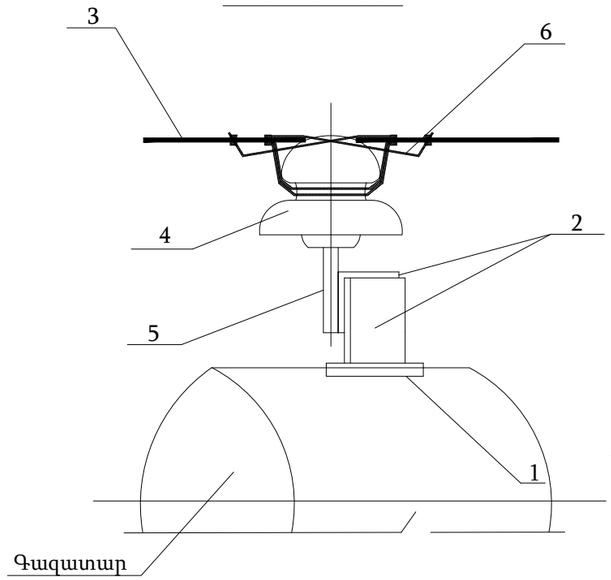

ՀՀ	Նշում	Անվանումը	Չափ. միավ.	Քանակը	Միավոր քանակը մաս.կգ
1	ԳOUS 103-76	Շերտավորպողպատ 4x80 l=80	մ	0.4	2.51
2	ԳOUS 8509-83	Անկյունավոր պողպատ 50x50x5	մ	1.5	3.77
3	ԳOUS 2590-88	Կլոր պողպատ B8	մ	12	0.4
4	ՏՈՒ 34-12-11214-87	Մեկուսիչ ШПК-10	հատ	7	0.25
5	ԳOUS 18381-80	Ձող ШУ-20	հատ	7	0.22
6	ԳOUS 1660-73	Մետաղալար Ø2	մ	1.5	0.04
7	ԳOUS 103-93	Շերտավոր պողպատ 4x40	մ	7.5	1.26
8	ԳOUS 8509-93	Անկյունավոր պողպատ 63x63x5	մ	4.5	4.81
9		Հողային աշխատանք	մ³	2.5	

1. 0.4կՎ օդային գծերի հետ հատման տեղում գազատարի պաշտպանիչ ցանցի երկարությունը ընդունել 2.0մ:
2. Մետաղական կոնստրուկցիաների էլեկտրոաղեղային եռակցումը կատարել ըստ ԳOUS 5264-80-ի. Գազատարի խողովակի վրա եռակցումը իրականացնել կետային եղանակով:
3. Մոնտաժային աշխատանքները ըստ СНиП:
4. Հողանցման սարքավորումների տեղադրելուց հետո կատարել ստուգիչ չափում: Օդային գծի հատման կետում հողանցման դիմադրությունը պետք է լինի 10 Օհմ-ից ոչ ավել: Ավել դիմադրությունների դեպքում ավելացնել ուղղահայաց էլեկտրոդներ:
5. *Չափսերը ճշտել տեղում:

				ՕԲՅԵԿՏ № 11/09-2024			
Տնօրեն	Ա. Դավթյան			ՀՀ Արմավիրի մարզի Արաքս համայնքի Խորոնք գյուղի փողոցների գազաֆիկացում			
Նախագծող	Ս. Սաֆարյան						
				Ցածր ճնշման գազատար	Փուլ	Թերթ	Թերթեր
Պաշտոն	Ա.Ա.Հ.	ստոր.			ԱՆ	15	15
				Գազատարի պաշտպանությունը էլեկտրահաղորդման գծերից h=2.0, 3.0, 5.0 մ	«ԻԳԴԻՐ ՄԱՎ» ՍՊԸ		

ՃԱԿԱՏ Մ1:25

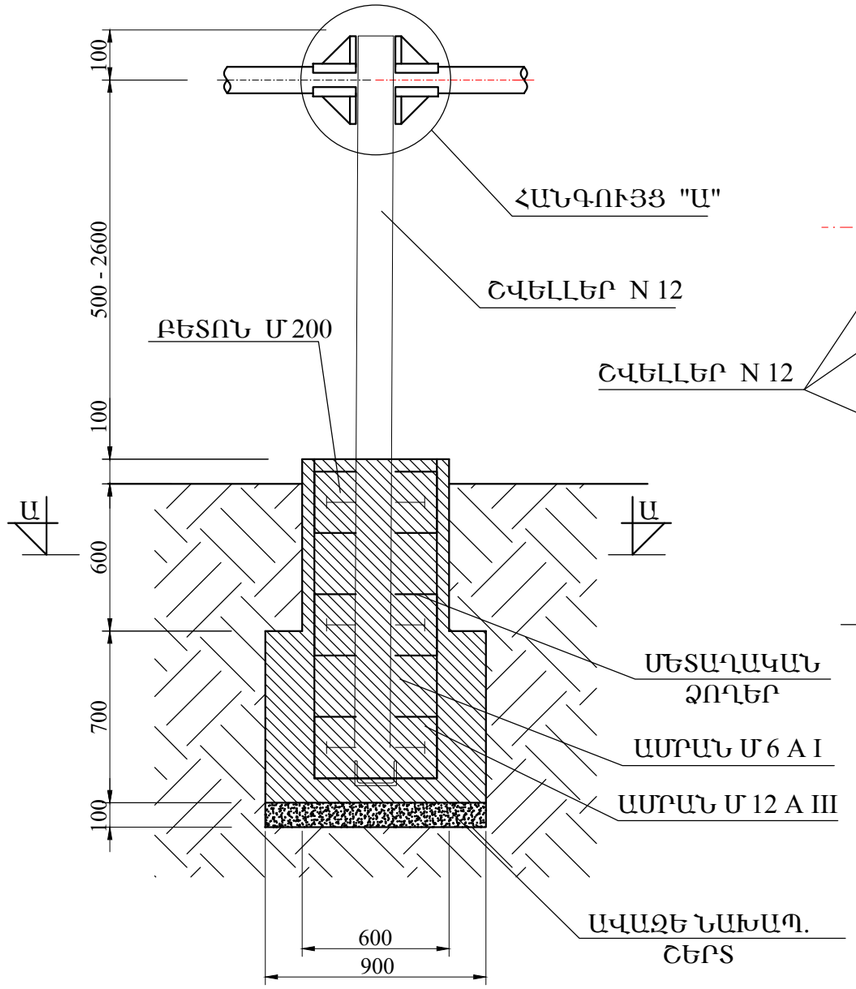

ԿՏՐՎԱԾՔ Ա-Ա

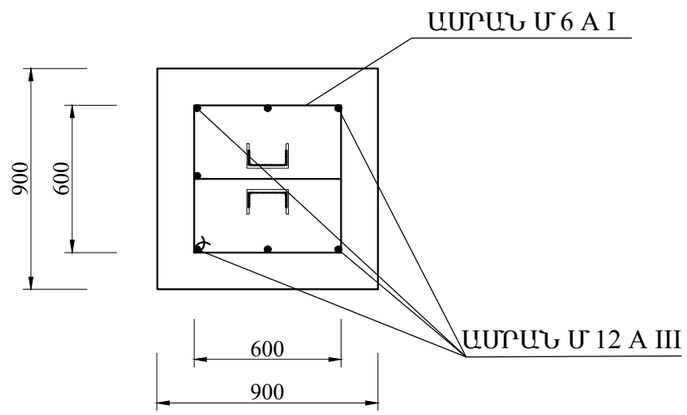

ՀԱՆԳՈՒՅՑ "Ա" Մ1:5

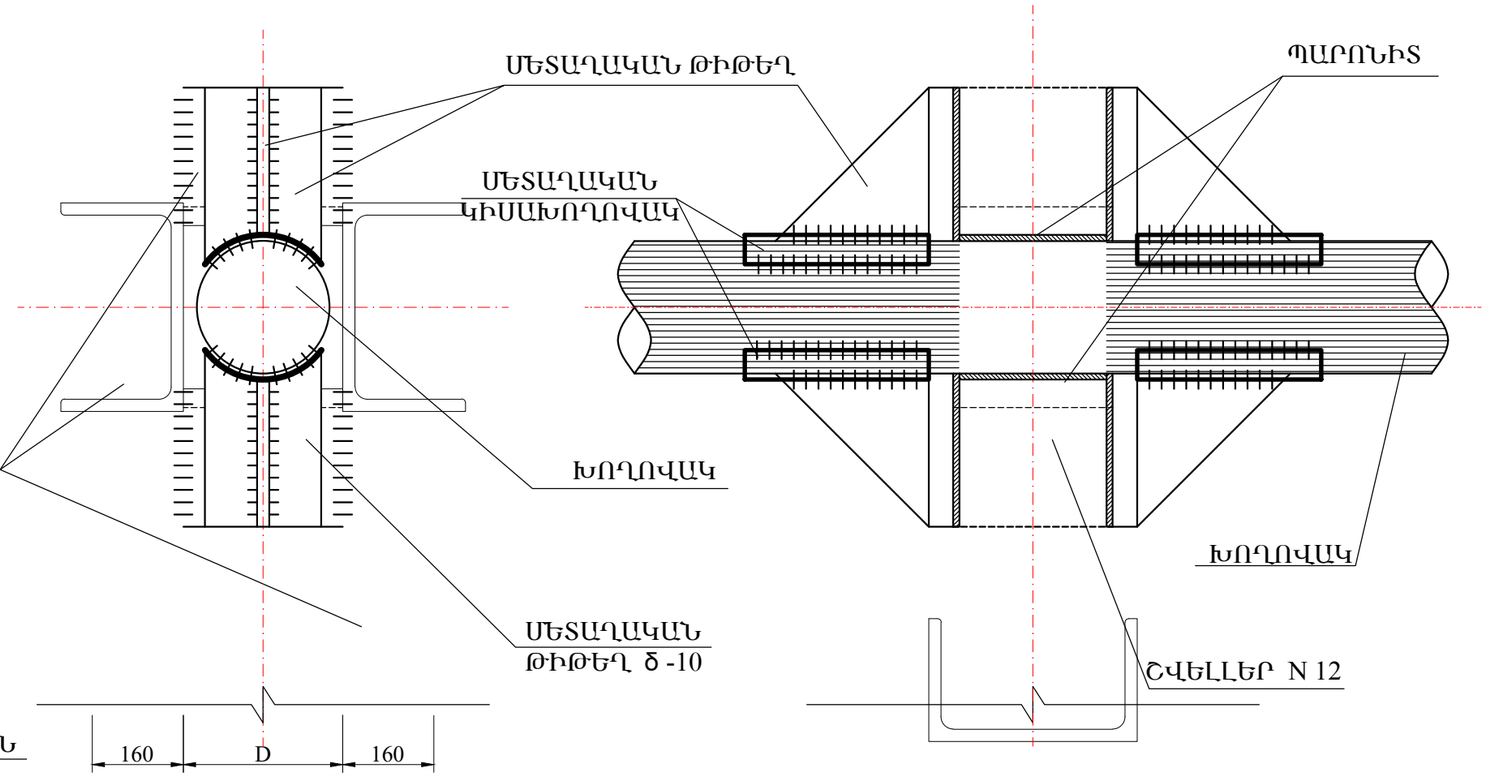

Խողովակի տրամագիծ	Բետոն մ³	Ամրան մ/կգ	Պողպատյա թիթեղ, մ²/կգ	Կիսախողովակ հատ/կգ	Պարոնիտ կգ	Գրունտ մ³	Անշարժ հենարանի քաշը ըստ բարձրության (կգ)				
							h=0.5մ	h=1.0մ	h=1.5մ	h=2.0մ	h=2.5մ
							շվելլեր մ/կգ				
							3.9/41.0	4.9/51.0	5.9/61.4	6.9/71.8	7.9/82.2
dպ50	0.82	Ø 12 A III 12.4/11.1 Ø 6 A I 13/3.0	0.15 / 0.7	4/1.6	0.164	1.15	57.4	67.4	77.8	88.2	98.6
dպ70				4/2.2	0.212		58.0	68.0	78.4	88.8	99.2
dպ80				4/4.2	0.212		60.0	70.0	80.4	90.8	101.2
dպ100				4/5.2	0.8		61.0	71.0	81.4	91.8	102.2
dպ125				4/6.4	0.84		62.2	72.2	82.6	93.0	103.4
dպ150				4/6.9	0.96		62.7	72.7	83.1	93.5	103.9
dպ200				4/15.8	1.4		71.6	81.6	92.0	102.4	112.8

Տնօրեն	Ա. Դավթյան		
Նախագծող	Ս. Սաֆարյան		
Պաշտոն	Ա.Ա.Հ.	ստոր.	

ՕԲՅԵԿՏ № 11/09-2024

ՀՀ Արմավիրի մարզի Արաքս համայնքի Խորոնք գյուղի փողոցների գազաֆիկացում

Ցածր ճնշման գազատար	Փուլ	Թերթ	Թերթեր
	ԱՆ		

Անշարժ հենասյուն

«ԻԳԴԻՐ ՄԱՎ» ՍՊԸ

Պատերին dպ150÷100÷80 մ/ձ
գազատարի ամրացման հանգույց

Կտրվածք **Տեսք Ա**

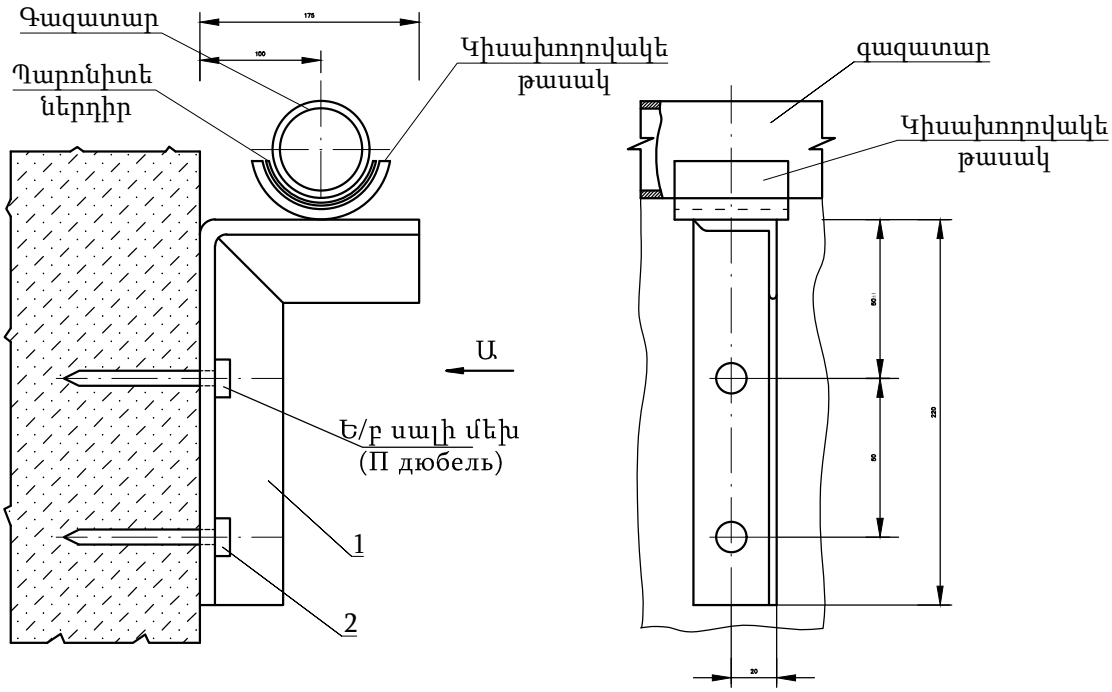

ՄԵԿ ԲԱՐՁԱԿԻ ՔԱՇԸ		
№	Ø89x4.0 խողովակի համար	
	Անվանում	մ/կգ
1	Մետաղական անկյունակ 50x50x4	0.66 / 1.98
2	Ե/բ սալի մեխ (П Дюбель ДГП-4.5x50)	2 հատ

				ՕԲՅԵԿՏ № 11/09-2024			
Տնօրեն	Ա. Դավթյան			ՀՀ Արմավիրի մարզի Արաքս համայնքի Խորոնք գյուղի փողոցների գազաֆիկացում			
Նախագծող	Ս. Սաֆարյան						
				Ցածր ճնշման գազատար	Փուլ	Թերթ	Թերթեր
Պաշտոն	Ա.Ա.Հ.	ստոր.			ԱՆ		
				Շարժական հենասյուն մետաղական շինվածքով պատերին ամրացմամբ	«ԻԳԴԻՐ ՄԱՎ» ՍՊԸ		

ՇԻՆԱՐԱՐԱԿԱՆ ԱՇԽԱՏԱՆՔՆԵՐԻ ԻՐԱԿԱՆԱՑՄԱՆ ՕՐԱՑՈՒՅԱՅԻՆ ԳՐԱՖԻԿ

ՀՀ Արմավիրի մարզի Արաքս համայնքի Խորոնք գյուղի փողոցների գազաֆիկացում

N/N	Աշխատանքների անվանում	Տևողություն, օր	Բրիգադի կազմը	Աշխատանքների տևողությունը ըստ ամիսների			
				I	II	III	IV
				ըստ օրերի			
				22 աշխ. օր	22 աշխ. օր	22 աշխ. օր	22 աշխ. օր
1	Նախապատրաստական աշխատանքներ	15	1-ին բրիգադ՝ ասֆալտի աշխատանքների բանվոր-10				
4	*Ստորգետնյա գազատարի տեղադրում պողպատե պոլիէթիլեն խողովակներից*	53					
	խրամուղու քանդում, 0.1մ նստաշերտի ստեղծում ավազով		2-րդ բրիգադ՝ էքսկավատորի մեքենավար (экскаваторщик)-1, հողափոր (հարվածահատ մուրճ)-6, ամբարձիչի մեքենավար-1 խողովակ տեղադրող մեխանիզմ-2, մոնտաժող-3, զոդող-3, մեկուսիչ աշխատանքների բանվոր և ներկարար (изолировщик)-5				
	խողովակների հավաքակցում, զոդակարերի ստուգում, և խողովակաշարի տեղադրում խրամուղի	42					
	խողովակաշարի ծածկում ավազով 0.2մ և խրամուղու ետլիցք, հարթեցում						
5	*Վերգետնյա գազատարի տեղադրում պողպատե խողովակից*	50					
	փոսերի քանդում և հետադարձ լիցք	17					
	նախապատրաստական շերտի և հիմքերի իրականացում B7.5, B12,5 դասի բետոնից	5					
	մետաղական հենասյուների ներկում յուղաներկով, նախաներկումով և տեղադրում	25	3-րդ բրիգադ՝ բետոնային աշխատանքների բանվոր-6				
	խողովակների հավաքակցում, ներկում յուղաներկով, նախաներկումով և խողովակաշարի տեղադրում հենասյուների վրա						
6	"մուտք հող" և "ելք հողից" հատվածներում ստորգետնյա գազատարի տեղադրում պողպատե խողովակից պատյանով (մեկուսացումով "ПИК" տիպի մեկուսիչ նյութերով)	45					
7	Գազատարի զոդակարերի ստուգում, փչամաքրում և փորձարկում, միացում	52					

— — — աշխատանքների իրականացում ընդմիջումներով

——— աշխատանքների իրականացում առանց ընդմիջումների

- - - - - - - - բետոնի հասունացման շրջան (28 օր)

ԲԱՆՎՈՐԱԿԱՆ ՈՒԺԻ ՇԱՐԺՄԱՆ ԳՐԱՖԻԿ

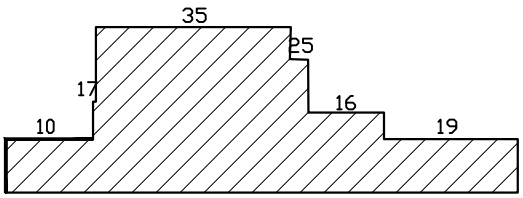

ՀՀ Արմավիրի մարզի Արաքս համայնքի Խորոնք գյուղի փողոցների գազաֆիկացում 11/09-2024 Աշխատանքների ծավալ Объем работ			
№	Աշխատանքի անվանումը Объем работ	չափ. միավ ед.изм	ընդամենը Общее
1	Խրամուղու քանդում էքսկավատորով Разработка траншеи экскаватором в грунте		
	III կարգի գրունտում	$մ^3/м^3$	**9.7**
	IV կարգի գրունտում	$մ^3/м^3$	**11.9**
2	Խրամուղու քանդում ձեռքով Разработка траншеи в ручную		
	III կարգի գրունտում	$մ^3/м^3$	**0.3**
	IV կարգի գրունտում		**0.4**
3	Խրամուղու ետլիցք էքսկավատորով գրունտով Обратная засыпка экскаватором		
	II կարգի գրունտում	$մ^3/м^3$	**9.7**
	III կարգի գրունտում		**4.8**
4	Խրամուղու ետլիցք ձեռքով գրունտով Обратная засыпка в ручную		
	III կարգի գրունտում	$մ^3/м^3$	**0.7**
5	Ավազ առանց խառնուրդի տեղափոխում բեռնատար ավտոմեքենայով 10 կմ	$մ^3/м^3$	**7.0**
		տ/т	**11.2**
6	0.1մ ավազի նստաշերտի ստեղծում խողովակի տակ և ծածկում 0.2 մ ավազի շերտով (ավազ առանց խառնուրդի) Устройство подушки под трубу из мягкого грунта толщ. 10см (песок без примесей) и обсыпка сверху толщ. 20 см	$մ^3/м^3$	**7.0**
7	Ավելացած գրունտի բեռնում և տեղափոխում բեռնատար ավտոմեքենայով 10 կմ	$մ^3/м^3$	**7.1**
		տ/т	**13.5**
8	Տարածքի տոփանում մեխանիզմով Трамбовка грунта механизмом	$մ^2/м^2$	**18.9**
		$մ^3/м^3$	**5.7**
9	Չկազմատվող միացություն «Պոլիէթիլեն-Պողպատ» Неразъемное соединение «Полиэтилен-Сталь»		
	Ø 75/76		**2**
10	Պոլիէթիլենային խողովակի տեղադրում խրամուղում Укладка трубы из полиэтилена в траншею		
	ՊԷ 100 SDR 11 Ø75 x 4.3		**27.0**
11	Խողովակի մեխանիկական կտրում և ծայրերի ուղղում Механическая резка и торцовка концов трубы		
	ՊԷ 100 SDR 11 Ø75 x 4.3		**5**
12	Խողովակի կցվանքային եռակցում Сварка труб встык		
	ՊԷ 100 SDR 11 Ø75 x 4.3		**5**
13	Խողովակի կցորդչային եռակցում Муфтовое соединение		
	ՊԷ 100 SDR 11 Ø75 x 4.3		**2**

14	Արմունկ ՊԷ ՆՏ 90° Отвод ПЭ с ЗН		
	Ø 75	հատ/шт	**2**
15	Պղնձե լարի տեղադրում խրամուղում Φ-2.5մմ2 Монтаж медного провода Φ -2,5 мм²	մ/м	**30**
16	Բացահայտիչ ժապավեն Сигнальная лента	մ/м	**26**
17	ՊԷ խողովակների զոդակարերի ստուգում ուլտրաձայնային եղանակով Проверка сварных стыков ультразвуковым методом		
	Ø75 x 4.3		**1**
18	ՊԷ գազատարի փչամաքրում Продувка ПЭ газопровода	մ/м	**27**
19	ՊԷ գազատարի փորձարկում Испытание ПЭ газопровода	մ/м	**27**
20	Փոսերի քանդում ձեռքով մետաղական հենասյուների համար Разработка ям вручную под металлические опоры		
	III կարգի գրունտում	մ³/м³	**78**
	IV կարգի գրունտում		**64**
21	Բետոնից հիմքեր M 150(B 12.5) Бетонное основание	մ³/м³	**141**
22	Ավելացած գրունտի բեռնում ձեռքով ավտոինքնաթափին և տեղափոխում 10 կմ Ручная погрузка лишнего грунта в автосамосвалы и отвозка на расстояние 10 км	մ³/м³	**141**
		տ/т	**269**
23	Մետաղական հենասյուներ գազատարի տակ Металлические опоры под газопровод		
	Ø 159x4.0 H= 5.0 (6.0)	հատ/шт	**2**
		կգ/кг	**183**
	Ø 133x3.5 H= 5.0 (6.0)	հատ/шт	**13**
		կգ/кг	**872**
	Ø 133x3.5 H= 3.0 (3.6)	հատ/шт	**50**
		կգ/кг	**2012**
	Ø 108x3.0 H= 5.0 (6.0)	հատ/шт	**12**
		կգ/кг	**559**
	Ø 108x3.0 H= 3.0 (3.6)	հատ/шт	**33**
		կգ/кг	**923**
	Ø 89x3.0 H= 5.0 (6.0)	հատ/шт	**4**
		կգ/кг	**153**

	Ø 89x3.0 H= 4.0 (4.8)	հատ/шт	**5**
		կգ/кг	**153**
	Ø 89x3.0 H= 3.0 (3.6)	հատ/шт	**53**
		կգ/кг	**1213**
	Ø 76x3.0 H= 5.0 (6.0)	հատ/шт	**51**
		կգ/кг	**1652**
	Ø 76x3.0 H= 3.0 (3.6)	հատ/шт	**225**
		կգ/кг	**4374**
	Ø 57x3.0 H= 3.0 (3.6)	հատ/шт	**227**
		կգ/кг	**3269**
24	Պարոնիտ Паронит	հատ/шт	**675**
		կգ/кг	**73**
25	Կիսախողովակների տեղադրում գազատարի տակ Установка металлических чаш	հատ/шт	**675**
		կգ/кг	**527**
26	Մետաղական ամրան (հենասյան համար) Металлическая арматура (для опоры)	հատ/шт	**675**
		կգ/кг	**540**
27	Անշարժ հենարան Неподвижная опора	հատ/шт	**15**
		կգ/кг	**1213**
28	Պողպատյա գազախողովակի տեղադրում հենասյուների վրա Прокладка газопровода на металлических опорах		
	Ø 219x6.0		**14**
	Ø 159x4.5	մ/м	**558**
	Ø 133x4.0		**334**
	Ø 108x4.0		**545**
	Ø89x4.0		**119**
	Ø76x3.5		**1286**
	Ø 57x3.5		**1160**
29	Հենասյուների և գազատարի ներկում 2 անգամ Окраска газопровода и опор за 2 раза		
	а) грунтовка ХС-010 гф-021 գրունտ ГФ-021	մ²/м²	**2097**
	б) масляная краска յուղաներկ		**2097**
30	Գազատար խողովակի տեղադրում խրամուղում և հակակոռոզիոն մեկուսացում “ПИК”տիպի մեկուսիչ նյութերով Укладка трубопровода в траншею с противокоррозионным покрытием комплектом изоляционных материалов «ПИК»		
	Ø76x3.5մմ		**2**
31	Պողպատե պատյանի տեղադրում խրամուղում և մեկուսացում “ПИК”տիպի մեկուսիչ նյութերով Укладка стального футляра в траншею с противокоррозионным покрытием комплектом изоляционных материалов «ПИК»		
	Ø133x4.0մմ	հատ/шт	**2**
		մ/м	**3**

32	Պողպատյա խողովակի զոդակարերի ստուգում գամմա ճառագայթով Проверка сварных стыков физическим методом		
	Ø 159x4.5	հատ/шт	**6**
	Ø 133x4.0	հատ/шт	**3**
	Ø 108x4.0	հատ/шт	**5**
	Ø89x4.0	հատ/шт	**1**
	Ø76x3.5	հատ/шт	**13**
	Ø 57x3.5	հատ/шт	**12**
33	Պատյանի ծայրերի հերմետիկացում բիտումով Заделка концов футляра газопровода битумом	հատ/шт	**2**
34	Արմունկ 90° Отвод		
	219x6.0	հատ/шт	**2**
		կգ/кг	**30**
	159x4.5	հատ/шт	**39**
		կգ/кг	**238**
	133x4.0	հատ/шт	**28**
		կգ/кг	**106**
	108x4.0	հատ/шт	**32**
		կգ/кг	**80**
	89x4.0	հատ/шт	**6**
		կգ/кг	**9**
	76x3.5	հատ/шт	**66**
		կգ/кг	**66**
	57x3.5	հատ/шт	**42**
		կգ/кг	**25**
35	Տրամագծի անցում Переход		
	219x6.0/89x4.0	հատ/шт	**2**
		կգ/кг	**6**
	159x4.5/133x4.0	հատ/шт	**1**
		կգ/кг	**5**
	159x4.5/108x4.0	հատ/шт	**1**
		կգ/кг	**5**
	133x4.0/108x4.0	հատ/шт	**2**
		կգ/кг	**6**
	133x4.0/89x4.0	հատ/шт	**1**
		կգ/кг	**2**
	133x4.0/76x3.5	հատ/шт	**1**
		կգ/кг	**2**

	133x4.0/76x3.5	հատ/шт	1
		կգ/кг	1
	108x4.0/76x3.5	հատ/шт	3
		կգ/кг	7
	76x3.5/57x3.5	հատ/шт	8
		կգ/кг	6
	89x4.0/57x3.5	հատ/шт	2
		կգ/кг	1
36	Եռաբաշխիչ Тройник		
	Ø 159x4.5	հատ/шт	1.0
		կգ/кг	4.8
	Ø 159x4.5/133x4.0	հատ/шт	1.0
		կգ/кг	4.8
	Ø 159x4.5/76x3.5	հատ/шт	6.0
		կգ/кг	28.8
	Ø 108x4.0	հատ/шт	3.0
		կգ/кг	6.6
	Ø 89x4.0	հատ/шт	1.0
		կգ/кг	1.7
37	Խցափակիչ Заглушка		
	Ø 76x3.5	հատ/шт	1.0
		կգ/кг	0.2
	Ø 57x5	հատ/шт	10.0
		կգ/кг	2.0
38	Պողպատե գազատարի փչամաքրում Продувка металлического газопровода	մ/м	4018
39	Պողպատե գազատարի փորձարկում Испытание газопровода	մ/м	4018
40	Մետաղական շինվածք պատերին ամրացման համար (տես ներկայացվող գծագրեր) Металлическая конструкция для крепления к стене.	հատ/шт	1
41	Պաշտպանիչ ցանց (տես թերթ 15) Защитная сетка	հատ/шт	4
42	Առկա գազատարի միացում Соединение с существующим газопроводом		
	dպ100		2
	dպ80		1
43	Առկա գազատարի կտրում Резка существующего газопровода		
	dպ100		2
	dպ80		1

№ 11/09-2024

ՀՀ Արմավիրի մարզի Արաքս համայնքի Խորոնք գյուղի փողոցների գազաֆիկացում

ԲԱՑԱՏՐԱԳԻՐ

Նախահաշիվը կազմված է նախագծի աշխատանքային ծավալների համապատասխան: Նյութերի այն արժեքները, որոնք բացակայում են ինֆորմացիոն տեղեկագրքից վերցված են մոնիտորինգի արդյունքով, շուկայական գներով:

Նախահաշիվը կազմված է հետևյալ նորմատիվային փաստաթղթերով.

- СНиП IV-5-82,
- СНиП IV-2-82
- “Ինֆորմացիոն տեղեկագիր” 09.2024թ. շինարարական նյութերի, պատրաստվածքների կողմնորոշիչ գներ:

Միջին աշխատավարձի չափը կազմում է 246014 դրամ

Հիմնական աշխատանքի ինդեքսը կազմում է 2272.65 :

Մեքենամեխանիզմների շահագործման ինդեքսը կազմում է 3022.31 :

- Վերադիր ծախսերը կազմում են – 13.3%
- Շահույթը- 11%
- Տրանսպորտային ծախսեր – 6.15 %
- Պահեստավորման ծախսեր- 2%
- Այլ նյութեր- 5%
- ԱԱՀ-20%

Կազմեց՝ *Ս. Սաֆարյան*

№ 11/09-2024

Ամփոփ նախահաշվային հաշվարկի ընդհանուր գումար՝ 66,376.74 հազ. դրամ

Այդ թվում վերադարձվող գումար՝ 115.22 **հազ. դրամ**

ՇԻՆԱՐԱՐՈՒԹՅԱՆ ԱՐԺԵՔԻ ԱՄՓՈՓ ՆԱԽԱՀԱՇՎԱՅԻՆ ՀԱՇՎԱՐԿ

ՀՀ Արմավիրի մարզի Արաքս համայնքի Խորոնք գյուղի փողոցների գազաֆիկացում

(կառույցի անվանումը)

№ Հ/Հ	№№ Նախահաշվի և հաշվարկի համարը	Կառույցի, մասերի, աշխատանքների և ծախսերի անվանումը	**Նախահաշվային արժեքը (հազ. դրամ)**				
			Շինմոնտաժային աշխատանքներ	*Այդ թվում նյութա-տեխնիկական ռեսուրսները*	Սարքավորում	Այլ ծախսեր	**Ընդամենը նախահաշվային արժեք (հազ. դրամ)**
1	2	3	4	5	6	7	8
		Գլուխ 2. Շինարարության հիմնական օբյեկտներ					
1	ԼՆ 1	Ցածր ճնշման գազատար	51,209.97	29,334.98	0.00		51,209.97
		Ընդամենը գլուխ 2:	51,209.97	29,334.98	0.00		51,209.97
		ԸՆԴԱՄԵՆԸ ԳԼՈՒԽՆԵՐ 1-7:	51,209.97	29,334.98	0.00	0.00	51,209.97
		Գլուխ 8. Ժամանակավոր կառույցներ և շինություններ					
2	1.50%	Ժամանակավոր կառույցներ և շինություններ	768.15	440.02			768.15
		Ընդամենը գլուխ 8:	768.15	440.02			768.15
		ԸՆԴԱՄԵՆԸ ԳԼՈՒԽՆԵՐ 1-8:	51,978.12	29,775.01	0.00	0.00	51,978.12
		Գլուխ 9. Այլ աշխատանքներ և ծախսեր					
3	0.70%	Ձմեռային թանկացումներ	363.85	208.43			363.85
		Ընդամենը	52,341.97	208.43			52,341.97

		ԸՆԴԱՄԵՆԸ ԳԼՈՒԽՆԵՐ 1-9:	52341.97	29983.43	0.00	0.00	52,341.97
Գլուխ 10. Տեխնիկական և հեղինակային հսկողություն ծախսեր							
4	2.0%	Տեխնիկական հսկողություն				1,046.84	1,046.84
5	0.6%	Հեղինակային հսկողություն				314.05	314.05
		Ընդամենը գլուխ 10:				1,360.89	1,360.89
		ԸՆԴԱՄԵՆԸ ԳԼՈՒԽՆԵՐ 1-10:	52,341.97	29,983.43	0.00	1,360.89	53,702.86
Չնախատեսնված աշխատանքների ծախսեր							
6	3%	Չնախատեսնված աշխատանքներ և ծախսեր	1,570.26	899.50	0.00	40.83	1,611.09
		ԸՆԴԱՄԵՆԸ:	53,912.23	30,882.94	0.00	1,401.72	55,313.95
	20%	**ԱԱՀ**	**10,782.45**	6,176.59	0.00	**280.34**	**11,062.79**
		Ընդամենը ներառյալ ԱԱՀ	**64,694.68**	37,059.52	0.00	**1,682.06**	**66,376.74**
Գլուխ 12. Նախագծանախահաշվային աշխատանքների և փորձաքննության ծախսեր							
7	պայմ.	Նախագծանախահաշվային աշխատանքներին ծախսեր առանց ԱԱՀ					0.00
		ԱԱՀ					0.00
8	պայմ.	Պարտադիր փորձաքննության ծախսեր ներառյալ ԱԱՀ					0.00
		Ընդամենը գլուխ 12:				0.00	0.00
		ԸՆԴԱՄԵՆԸ ԱՄՓՈՓ ՆԱԽԱՀԱՇՎՈՎ:	**64,694.68**	*37,059.52*	*0.00*	**1,682.06**	**66,376.74**

Կազմեց՝ Ս. Սաֆարյան

Շինարարության անվանումը **ՀՀ Արմավիրի մարզի Արաքս համայնքի Խորոնք գյուղի փողոցների գազաֆիկացում**

Տեղային նախահաշիվ թիվ **1**

Ցածր ճնշման գազատար

նախահաշվի անվանումը

Հիմք № 11/09-2024 *Նախահաշվային արժեքը* ***51209.97*** հազ. դրամ

Միջին աշխատավարձը ***246014*** դրամ *Նյութեր* ***- 1.1369***

Անցումային գործակիցները: *աշխատավարձի -* ***2272.65*** *մեքենաների շահագործման -* ***3022.31***

Հ/Հ	Շիֆր. նորմատիվի համար	Աշխատանքների անվանումը	Չափման միավորը	Քանակը	Աշխատավարձի միավորը ռուբ./հազար դրամ	Մեքենա.շահագործման միավորը ռուբ./հազար դրամ	Նյութեր անվանումը (հազար դրամ)						Միավորի արժեքը հազար դրամ	Միավորի ընդհանուր արժեքը հազար դրամ	Ընդհանուր արժեքը հազար դրամ	Նյութերի ընդհանուրի արժեքը հազար դրամ
							Նյութերի անվանումը	Չափման միավորը	Քանակը միավորի հաշվ.	Նյութերի ընդհանուր ծախսը	Միավորի արժեքը հազար դրամ	Նյութերի միավորի արժեքը (Գ)				
1	2	3	4	5	6	7	8	9	10	11	12	13	14	15	16	17
1	1-1551	Խրամուղու քանդում III կարգի գրունտներում էքսկավատորով	$մ^3$	9.7	0.008 0.018	0.173 0.522							0.54	0.54	5.25	
2	1-1552	Խրամուղու քանդում IV կարգի գրունտներում էքսկավատորով	$մ^3$	11.9	0.011 0.024	0.224 0.678							0.70	0.70	8.36	
3	1-961	Խրամուղու քանդում III կարգի գրունտներում ձեռքով	$մ^3$	0.3	1.100 2.500								2.50	2.50	0.75	
4	1-962	Խրամուղու քանդում IV կարգի գրունտներում ձեռքով	$մ^3$	0.4	1.940 4.409								4.41	4.41	1.76	
5	1-1550	Խրամուղու ետլիցք II կարգի գրունտներում էքսկավատորով	$մ^3$	9.7	0.007 0.015	0.138 0.418							0.43	0.43	4.20	
5	1-1551	Խրամուղու ետլիցք III կարգի գրունտներում էքսկավատորով	$մ^3$	4.8	0.008 0.018	0.173 0.522							0.54	0.54	2.60	
6	1-969	Խրամուղու ետլիցք III կարգի գրունտներում ձեռքով	$մ^3$	0.7	0.562 1.277								1.28	1.28	0.89	
6	1-1550	0.1մ նստաշերտի ստեղծում խողովակի տակ և ծածկում էքսկավատորով	$մ^3$	7.0	0.007 0.015	0.138 0.418	 ավազ	 $մ^3$	 1.10	 7.70	 4.000	 5.00	0.43 5.00	5.44	38.05	35.02
7	1-1593	Ավելորդ գրունտի բարձում էքսկավատորով ինքնաթափ	$մ^3$	7.1	0.010 0.022	0.211 0.637							0.66	0.66	4.68	
8	Գ III	Տեղափոխում 10 կմ	տն	13.5		0.900 2.720							2.72	2.72	36.72	

1	2	3	4	5	6	7	8	9	10	11	12	13	14	15	16	17
9	1-1185	Գրունտի տոփանում պնևմատիկ տոփանիչով	$մ^3$	5.7	0.074	0.042							0.30	0.30	1.68	
					0.168	0.127										
10	24-02-002 03	Չկազմատվող միացություն «պոլիէթիլեն-պողպատ»d=75/76 մմ	հատ	2	21.94	44.91							2.35	17.51	35.02	30.32
					0.77	1.58	Չկազմ. միացություն «ՊԷ-պ.»	հատ	1	2.0	13.33	15.16	15.16			
11	24-02-034 01	ՊԷ խողովակի d-75x4.3մմ SDR-17.6 ПЭ 100 տեղադրում խրամուղում	զմ	27.0	0.090	0.029							0.00	0.97	26.26	26.14
					0.003	0.0010	խողովակ d-75x4.3մմ SDR-17.6	զմ	1.02	27.5	0.835	0.97	0.97			
12	24-02-001 02	ՊԷ խողովակի d-75մմ կցվանքային զոդում	հատ	5	12.85	15.88							1.01	1.01	5.05	
					0.45	0.56										
13	24-02-002 03	ՊԷ խողովակի d-75մմ կցորդչային միացություն ներդիր տաքացուցիչով	հատ	5	21.94	44.91							2.35	5.71	28.53	16.78
					0.77	1.58	կցորդիչ	հատ	1.0	5.0	2.953	3.36	3.36			
14	24-02-005 03	d-75մմ ՊԷ 90° անկյունակի տեղադրում (ներդիր տաքաց.)	հատ	2	21.05	38.09							2.08	13.99	27.98	23.82
					0.74	1.34	անկյունակ d-75մմ ՊԷ 90°	հատ	1	2	10.476	11.91	11.91			
15	ՍՍԳ-12աղ. 7տող5	ՊԷ խողովակների զոդակարերի ուլտրաձայնային ստուգում	հատ	1	1.99	0.05							4.67	4.67	4.67	0.00
					4.52	0.1511										
16	8-141-1	Պղնձե լարի տեղադրում 2.5մմ²	մ	30	0.0589	0.0223							0.20	0.31	9.37	3.34
					0.134	0.067	Պղնձե լար 2.5մմ²	մ	1.03	30.9	0.095	0.11	0.11			
17	շուկա	Բացահայտիչ ժապավենի փռում	մ	26										0.13	3.25	3.25
							Բացահայտիչ ժապավեն	մ	1.10	28.6	0.10	0.13	0.13			
18	24-02-121 02	Գույքային հանգուցի տեղադրում	հատ	1	51.37	41.68							3.27	4.59	4.59	1.32
					1.81	1.46	Խողովակ	կգ	1.45	1.45	0.400	0.66	1.32			
							էլեկտրոդ	կգ	0.520	0.5	0.900	0.53				
							Թթվածին	$մ^3$	0.25	0.3	0.458	0.13				
19	24-02-120 02	ՊԷ խողովակների փչամաքրում	մ	27.0	0.0394	0.18							0.01	0.01	0.21	
					0.001	0.006										
20	24-02-122 02	ՊԷ խողովակների փորձարկման համար ճնշման բարձրացում	մ	27.0	0.0115	0.097							0.00	0.00	0.10	
					0.000	0.003										
21	24-02-124 01	ՊԷ խողովակների փորձարկման համար ճնշման պահում	տեղ	1	134.68	1231.80							48.02	48.02	48.02	
					4.733	43.291										
22	1-965	Փոսերի քանդում III կարգի գրունտներում ձեռքով մետաղական հենասյունների համար	$մ^3$	78.00	2.05								4.66	4.66	363.40	
					4.659											
23	1-966	Փոսերի քանդում IV կարգի գրունտներում ձեռքով մետաղական հենասյունների համար	$մ^3$	64.0	3.680								8.36	8.36	535.25	
					8.363											
24	ц 310-5 տ.մ.կ 29	Ավելորդ գրունտի բարձում ինքնաթափ, ձեռքով տեղափոխում 5կմ	տն	269.0	0.400	0.500							2.42	2.42	651.04	
					0.91	1.511										

1	2	3	4	5	6	7	8	9	10	11	12	13	14	15	16	17
25	6-13	Բետոնե հիմքեր միաձույլ բետոնից B12.5 (M150) մետաղական հենասյունների համար	մ^3	141.00	2.780	0.340							7.35	44.39	6258.77	5223.05
					6.32	1.03	բետոն B-12.5	մ^3	1.020	143.82	26.500	30.73	37.04			
							վահան	մ^2	1.170	164.97	3.500	4.66				
							տախտակ	մ^3	0.013	1.76	######	1.66				
26	9-153	Հենարանների տեղադրում պողպատե խողովակներից d=159x4մմ	կգ	183	0.0148	0.005							0.05	0.47	86.88	77.97
					0.03	0.02	Պողպատե խողովակներ	կգ	1.000	183.00	0.371	0.42	0.43			
							էլեկտրոդ	կգ	0.004	0.732	0.900	0.004				
27	9-153	Հենարանների տեղադրում պողպատե խողովակներից d=133x3.5մմ	կգ	2884	0.0148	0.005							0.05	0.47	1368.62	1228.21
					0.03	0.02	Պողպատե խողովակներ	կգ	1.000	2884.00	0.371	0.42	0.43			
							էլեկտրոդ	կգ	0.004	11.536	0.900	0.004				
28	9-153	Հենարանների տեղադրում պողպատե խողովակներից d=108x3.5մմ	կգ	1482	0.0148	0.005							0.05	0.44	647.55	575.40
					0.03	0.02	Պողպատե խողովակներ	կգ	1.000	1482.00	0.338	0.38	0.39			
							էլեկտրոդ	կգ	0.004	5.928	0.900	0.004				
28	9-153	Հենարանների տեղադրում պողպատե խողովակներից d=89x3մմ	կգ	1519	0.0148	0.005							0.05	0.44	661.65	587.70
					0.03	0.02	Պողպատե խողովակներ	կգ	1.000	1519.00	0.337	0.38	0.39			
							էլեկտրոդ	կգ	0.004	6.076	0.900	0.004				
29	9-153	Հենարանների տեղադրում պողպատե խողովակներից d=76x3մմ	կգ	6026	0.0148	0.005							0.05	0.42	2520.44	2227.05
					0.03	0.02	Պողպատե խողովակներ	կգ	1.000	6026.00	0.321	0.37	0.37			
							էլեկտրոդ	կգ	0.004	24.104	0.900	0.004				
30	9-153	Հենարանների տեղադրում պողպատե խողովակներից d=57x3մմ	կգ	5620	0.0148	0.005							0.05	0.43	2422.62	2149.00
					0.03	0.02	Պողպատե խողովակներ	կգ	1.000	5620.00	0.333	0.38	0.38			
							էլեկտրոդ	կգ	0.004	22.480	0.900	0.004				
31	22-91	Պողպատե գազատար խողովակների վերգետնյա տեղադրում փորձարկումով Ø219x6մմ	մ	14.0	0.33	0.31							1.69	20.83	291.58	267.96
					0.75	0.94	խողովակ Ø219x6մմ	մ	1.00	14.00	16.836	19.14	19.14			
32	22-90	Պողպատե գազատար խողովակների վերգետնյա տեղադրում փորձարկումով Ø159x4.5մմ	մ	558.0	0.31	0.20							1.31	8.54	4763.75	4033.33
					0.70	0.60	խողովակ Ø159x4.5մմ	մ	1.00	558.00	6.358	7.23	7.23			
33	22-89	Պողպատե գազատար խողովակների վերգետնյա տեղադրում փորձարկումով Ø133x4մմ	մ	334.0	0.33	0.14							1.17	6.54	2185.96	1794.15
					0.75	0.42	խողովակ Ø133x4մմ	մ	1.00	334.00	4.725	5.37	5.37			
34	22-88	Պողպատե գազատար խողովակների վերգետնյա տեղադրում փորձարկումով Ø108x4մմ	մ	545.0	0.28	0.18							1.18	5.15	2809.39	2166.09
					0.64	0.54	խողովակ Ø108x4մմ	մ	1.00	545.00	3.496	3.97	3.97			
35	22-87	Պողպատե գազատար խողովակների վերգետնյա տեղադրում փորձարկումով Ø89x4մմ	մ	119.0	0.27	0.17							1.13	4.36	519.32	385.16
					0.61	0.51	խողովակ Ø89x4մմ	մ	1.00	119.00	2.847	3.24	3.24			
36	22-87	Պողպատե գազատար խողովակների վերգետնյա տեղադրում փորձարկումով Ø76x3.5մմ	մ	1286.0	0.27	0.17							1.13	3.51	4518.61	3068.76
					0.61	0.51	խողովակ Ø76x3.5մմ	մ	1.00	1286.00	2.099	2.39	2.39			

1	2	3	4	5	6	7	8	9	10	11	12	13	14	15	16	17
37	22-86	Պողպատե գազատար խողովակների վերգետնյա տեղադրում փորձարկումով Ø57x3.5մմ	մ	1160.0	0.25	0.16							1.05	2.81	3256.18	2036.17
					0.57	0.48	խողովակ Ø57x3.5մմ	մ	1.00	1160.00	1.544	1.76	1.76			
38	13-121 գ-2	Մետաղական մակերևույթների նախաներկում ԳՓ -021 2 շերտով	$մ^2$	2097.0	0.041	0.004							0.11	0.20	424.78	204.04
					0.09	0.01	լուծիչ	կգ	0.03	62.91	1.084	0.04	0.10			
							նախաներկ ԳՓ - 021	կգ	0.172	360.68	0.309	0.06				
39	15-613	Մետաղական մակերևույթների յուղաներկում 2 անգամ	$մ^2$	2097.0	0.214	0.0003							0.49	0.88	1835.31	813.54
					0.49	0.0009	յուղաներկ	կգ	0.273	572.48	1.250	0.39	0.39			
40	9-153	Կիսախողովակների տեղադրում գազախողովակների տակ	կգ	527	0.0148	0.005	՝						0.05	0.56	297.42	271.76
					0.03	0.02	Պողպատե խողովակներ	կգ	1.000	527.00	0.450	0.51	0.52			
							Էլեկտրոդ	կգ	0.004	2.11	0.900	0.004				
41	շուկա	Պարոնիտի տեղադրում	կգ	73.0										1.28	93.25	93.25
							Պարոնիտ	կգ	1.0	73.00	1.124	1.28	1.28			
42	6-83	Մետաղական շինվածքների տեղադրում հենարանների հիմքերի համար (ամրան A-III դասի)	կգ	538.0	0.124	0.0014							0.29	0.57	309.24	155.36
					0.28	0.004	ամրան	կգ	1.0	538.00	0.254	0.29	0.29			
43	9-153	Անշարժ հենարանների տեղադրում	կգ	1213	0.0148	0.00498							0.05	0.63	759.05	699.99
					0.03	0.02	Պողպ. կոնստրուկցիաներ	կգ	1.000	1213.00	0.500	0.57	0.58			
							Էլեկտրոդ	կգ	0.004	4.85	0.900	0.004				
							հեղյուս, մանեկ	կգ	0.004	4.85	1.000	0.00				
44	22-87	Պողպատե գազատար խողովակների տեղադրում փորձարկումով Ø76x3.5մմ	մ	2.0	0.27	0.17							1.13	3.51	7.03	4.77
					0.61	0.51	խողովակ Ø76x3.5մմ	մ	1.00	2.00	2.099	2.39	2.39			
45	22-237	Խողովակների հակակոռոզիոն մեկուսացում «PAM» տիպի մեկուսիչ նյութերով dպ-70մմ	մ	2.0	0.060	0.050							0.29	3.41	6.82	6.25
					0.14	0.15	Ժապ. Литкор НК-ГАЗ	կգ	0.568	1.14	2.11	1.36	3.12			
							Ժապավեն (PAM)	կգ	0.652	1.30	2.255	1.67				
							Մածիկ ТРАНСКОР-ГАЗ	կգ	0.070	0.14	1.12	0.09				
46	22-89	Պողպատե պատյանի տեղադրում խրամուղում Ø133x4մմ	մ	3.0	0.33	0.14							1.17	6.54	19.63	16.12
					0.75	0.42	խողովակ Ø133x4մմ	մ	1.00	3.00	4.725	5.37	5.37			
47	22-239	Պատյանների հակակոռոզիոն մեկուսացում «PAM» տիպի մեկուսիչ նյութերով dպ125մմ	մ	3.0	0.070	0.050							0.31	6.35	19.04	18.11
					0.16	0.15	Ժապ. Литкор НК-ГАЗ	կգ	1.230	3.69	2.11	2.95	6.04			
							Ժապավեն (PAM)	կգ	1.141	3.42	2.255	2.93				
							Մածիկ ТРАНСКОР-ГАЗ	կգ	0.125	0.38	1.12	0.16				
48	22-362	Ձևավոր մասերի տեղադրում (արմունկ, անցում, եռաբաշխիչ, խցափակիչ)	կգ	643.8	0.190	0.162							0.92	2.29	1471.39	878.23
					0.43	0.49	Ձևավոր մասեր	կգ	1.00	643.75	1.200	1.36	1.36			
49	25-473	Զոդակարերի ստուգում ֆիզիկական (ռադիոգրաֆիկական) եղանակով	հատ	40	1.30	2.00							9.00	11.09	443.59	83.63
					2.95	6.04	ռենտգեն. ժապավեն	զմ	1.12	44.80	1.642	2.09	2.09			

1	2	3	4	5	6	7	8	9	10	11	12	13	14	15	16	17
50	22-511 գ-0,15 կիրառ.	Պողպատե պատյանի ծայրերի հերմետիկացում բիտումով	հատ	2	0.71	0.31							2.55	4.52	9.04	3.94
					1.61	0.94	բիտում	կգ	2.000	4.00	0.165	0.38	1.97			
							պակլյա	կգ	1.000	2.00	1.404	1.60				
49	20-696	Մետաղական շինվածքներ պատերից ամրացման համար (անկյունակ 45x4մմ)	կգ	3.50	0.061	0.0046							0.15	0.51	1.80	1.26
					0.14	0.01	Անկյունակ 45x4մմ	կգ	1.0	3.50	0.318	0.36	0.36			
50	19-75	Գազատարի կտրում ժպ-80-100	հատ	3	2.10								4.77	4.77	14.32	
					4.773											
51	24-353	Պողպատե ժպ80 խողովակի միացում գործող գազատարին	հատ	1	3.36	3.81							19.15	19.94	19.94	0.79
					7.64	11.515	խողովակ Ø89x4մմ	մ	0.24	0.24	2.847	0.78	0.79			
							Շամոտ	կգ	0.45	0.45	0.025	0.01				
52	24-354	Պողպատե ժպ100 խողովակի միացում գործող գազատարին	հատ	2	3.87	4.40							22.09	23.18	46.37	2.18
					8.80	13.298	խողովակ Ø108x4մմ	մ	0.27	0.54	3.496	1.07	1.09			
							Շամոտ	կգ	0.57	1.14	0.025	0.02				
53	25-392	Գազատարի փչամաքրում	զմ	4018.0	0.005	0.02							0.07	0.10	410.29	121.76
					0.011	0.060	Նյութեր	մ	1.000	4018.00	0.027	0.03	0.03			
		Մետաղական պաշտպանիչ ցանց տեղ		**4**												
1	1-962	Փոսերի քանդում IV կարգի գրունտներում ձեռքով	$մ^3$	10	1.940								4.41	4.41	44.09	
					4.409											
2	1-970	Ավելորդ գրունտի հարթեցում տեղում ձեռքով	$մ^3$	10	0.664								1.51	1.51	15.09	
					1.509											
3	9-131	Մետաղական պաշտպանիչ ցանցի կառուցում	կգ	45.1	0.0361	0.057							0.25	0.78	34.99	23.08
					0.08	0.17	Պողպ. կոնստրուկցիաներ	կգ	1.0	45.12	0.450	0.51	0.52			
							Էլեկտրոդ	կգ	0.004	0.18	0.900	0.004				
							շին. հեղյուս	կգ	0.0049	0.22	1.000	0.01				
4	8-52-1	Մեկուսիչների տեղադրում ШСА-10А	հատ	32	0.23	0.01							0.55	5.67	181.40	163.71
					0.52	0.03	Մեկուսիչներ	հատ	1.00	32.00	4.5	5.12	5.12			
5	8-471-2	Ուղահայաց հողանցում (էլեկտրոդը անկյունավոր պողպատից 63x63x5մմ)	հատ	12	0.46	0.08							1.29	5.83	70.02	54.57
					1.05	0.24	անկյունակ 63x63x5մմ	մ	2.50	30.00	1.600	4.55	4.55			
6	8-472-6	Հորիզոնական հողանցում (40x4մմ շերտապողպատից)	մ	30.0	0.13	0.017							0.35	0.88	26.50	16.10
					0.30	0.05	պողպատ շերտ. 40x4մմ	մ	1.00	30.00	0.472	0.54	0.54			
		Ընդամենը													**40719.43**	**29334.98**
		Վերադիր ծախսեր	13.3%												5415.68	3901.55
		Ընդամենը													46135.11	33236.54
		Շահույթ	11%												5074.86	3656.02
		Ընդամենը													51209.97	36892.56
		*Սարքավորում														
		Ընդամենը													51209.97	36892.56
		Ընդամենը նախահաշվով													**51209.97**	**36892.56**

Կազմեց՝ Ս. Սաֆարյան

ՀՀ Արմավիրի մարզի Արաքս համայնքի Խորոնք գյուղի փողոցների գազաֆիկացում

Ծավալաթերթ-նախահաշիվ № 11/09-2024

Հ/Հ №	Աշխատանքների անվանումը	Չափման միավորը	Քանակը	Միավորի ընդհանուր արժեքը հազար դրամ	Ընդհանուր արժեքը հազար դրամ
1	2	3	4	5	6
1	Խրամուղու քանդում III կարգի գրունտներում էքսկավատորով	$մ^3$	9.7	0.65	6.26
2	Խրամուղու քանդում IV կարգի գրունտներում էքսկավատորով	$մ^3$	11.9	0.84	9.97
3	Խրամուղու քանդում III կարգի գրունտներում ձեռքով	$մ^3$	0.3	2.98	0.89
4	Խրամուղու քանդում IV կարգի գրունտներում ձեռքով	$մ^3$	0.4	5.26	2.10
5	Խրամուղու ետլիցք II կարգի գրունտներում էքսկավատորով	$մ^3$	9.7	0.52	5.01
5	Խրամուղու ետլիցք III կարգի գրունտներում էքսկավատորով	$մ^3$	4.8	0.65	3.10
6	Խրամուղու ետլիցք III կարգի գրունտներում ձեռքով	$մ^3$	0.7	1.52	1.07
6	0.1մ նստաշերտի ստեղծում խողովակի տակ և ծածկում էքսկավատորով	$մ^3$	7.0	6.48	45.38
7	Ավելորդ գրունտի բարձում էքսկավատորով ինքնաթափ	$մ^3$	7.1	0.79	5.59
8	Տեղափոխում 13 կմ	տն	13.5	3.24	43.80
9	Գրունտի տոփանում պնևմատիկ տոփանիչով	$մ^3$	5.7	0.35	2.01
10	Չկազմատվող միացություն «պոլիէթիլեն - պողպատ»d=75/76 մմ	հատ	2	20.88	41.77
11	ՊԷ խողովակի d-75x4.3մմ SDR-17.6 ПЭ 100 տեղադրում խրամուղում	գմ	27.0	1.16	31.32
12	ՊԷ խողովակի d-75մմ կցվանքային զոդում	հատ	5	1.20	6.02
13	ՊԷ խողովակի d-75մմ կցորդչային միացություն ներդիր տաքացուցիչով	հատ	5	6.81	34.03
14	d-75մմ ՊԷ 90° անկյունակի տեղադրում (ներդիր տաքաց.)	հատ	2	16.68	33.37
15	ՊԷ խողովակների զոդակարերի ուլտրաձայնային ստուգում	հատ	1	5.57	5.57

1	2	3	4	5	6
16	Պղնձե լարի տեղադրում 2.5մմ²	մ	30	0.37	11.18
17	Բացահայտիչ ժապավենի փռում	մ	26	0.15	3.88
18	Գույքային հանգուցի տեղադրում	հատ	1	5.48	5.48
19	ՊԷ խողովակների փչամաքրում	մ	27.0	0.01	0.25
20	ՊԷ խողովակների փորձարկման համար ճնշման բարձրացում	մ	27.0	0.00	0.12
21	ՊԷ խողովակների փորձարկման համար ճնշման պահում	տեղ	1	57.28	57.28
22	Փոսերի քանդում III կարգի գրունտներում ձեռքով մետաղական հենասյունների համար	$մ^3$	78.00	5.56	433.45
23	Փոսերի քանդում IV կարգի գրունտներում ձեռքով մետաղական հենասյունների համար	$մ^3$	64.0	9.98	638.44
24	Ավելորդ գրունտի բարձում ինքնաթափ, ձեռքով տեղափոխում 5կմ	տն	269.0	2.89	776.55
25	Բետոնե հիմքեր միաձույլ բետոնից B12.5 (M150) մետաղական հենասյունների համար	$մ^3$	141.00	52.95	7465.38
26	Հենարանների տեղադրում պողպատե խողովակներից d=159x4մմ	կգ	183	0.57	103.63
27	Հենարանների տեղադրում պողպատե խողովակներից d=133x3.5մմ	կգ	2884	0.57	1632.47
28	Հենարանների տեղադրում պողպատե խողովակներից d=108x3.5մմ	կգ	1482	0.52	772.39
28	Հենարանների տեղադրում պողպատե խողովակներից d=89x3մմ	կգ	1519	0.52	789.21
29	Հենարանների տեղադրում պողպատե խողովակներից d=76x3մմ	կգ	6026	0.50	3006.34
30	Հենարանների տեղադրում պողպատե խողովակներից d=57x3մմ	կգ	5620	0.51	2889.67
31	Պողպատե գազատար խողովակների վերգետնյա տեղադրում փորձարկումով Ø219x6մմ	մ	14.0	24.84	347.79

1	2	3	4	5	6
32	Պողպատե գազատար խողովակների վերգետնյա տեղադրում փորձարկումով Ø159x4.5մմ	մ	558.0	10.18	5682.13
33	Պողպատե գազատար խողովակների վերգետնյա տեղադրում փորձարկումով Ø133x4մմ	մ	334.0	7.81	2607.38
34	Պողպատե գազատար խողովակների վերգետնյա տեղադրում փորձարկումով Ø108x4մմ	մ	545.0	6.15	3351.00
35	Պողպատե գազատար խողովակների վերգետնյա տեղադրում փորձարկումով Ø89x4մմ	մ	119.0	5.21	619.44
36	Պողպատե գազատար խողովակների վերգետնյա տեղադրում փորձարկումով Ø76x3.5մմ	մ	1286.0	4.19	5389.73
37	Պողպատե գազատար խողովակների վերգետնյա տեղադրում փորձարկումով Ø57x3.5մմ	մ	1160.0	3.35	3883.93
38	Մետաղական մակերևույթների նախաներկում ГФ -021 2 շերտով	$մ^2$	2097.0	0.24	506.67
39	Մետաղական մակերևույթների յուղաներկում 2 անգամ	$մ^2$	2097.0	1.04	2189.14
40	Կիսախողովակների տեղադրում գազախողովակների տակ	կգ	527	0.67	354.76
41	Պարոնիտի տեղադրում	կգ	73.0	1.52	111.23
42	Մետաղական շինվածքների տեղադրում հենարանների հիմքերի համար (ամրան A-III դասի)	կգ	538.0	0.69	368.86
43	Անշարժ հենարանների տեղադրում	կգ	1213	0.75	905.38
44	Պողպատե գազատար խողովակների տեղադրում փորձարկումով Ø76x3.5մմ	մ	2.0	4.19	8.38
45	Խողովակների հակակոռոզիոն մեկուսացում «PAM» տիպի մեկուսիչ նյութերով ժպ-70մմ	մ	2.0	4.07	8.14
46	Պողպատե պատյանի տեղադրում խրամուղում Ø133x4մմ	մ	3.0	7.81	23.42
47	Պատյանների հակակոռոզիոն մեկուսացում «PAM» տիպի մեկուսիչ նյութերով ժպ125մմ	մ	3.0	7.57	22.71

1	2	3	4	5	6
48	Ձևավոր մասերի տեղադրում (արմունկ, անցում, եռաբաշխիչ, խցափակիչ)	կգ	643.8	2.73	1755.06
49	Զոդակարերի ստուգում ֆիզիկական (ռադիոգրաֆիկական) եղանակով	հատ	40	13.23	529.11
50	Պողպատե պատյանի ծայրերի հերմետիկացում բիտումով	հատ	2	5.39	10.78
49	Մետաղական շինվածքներ պատերից ամրացման համար (անկյունակ 45x4մմ)	կգ	3.50	0.61	2.14
50	Գազատարի կտրում ժպ-80-100	հատ	3	5.69	17.08
51	Պողպատե ժպ80 խողովակի միացում գործող գազատարին	հատ	1	23.78	23.78
52	Պողպատե ժպ100 խողովակի միացում գործող գազատարին	հատ	2	27.65	55.30
53	Գազատարի փչամաքրում	զմ	4018.0	0.12	489.39
	Մետաղական պաշտպանիչ ցանց տեղ	հատ	**4**		
1	Փոսերի քանդում IV կարգի գրունտներում ձեռքով	$մ^3$	10	5.26	52.59
2	Ավելորդ գրունտի հարթեցում տեղում ձեռքով	$մ^3$	10	1.80	18.00
3	Մետաղական պաշտպանիչ ցանցի կառուցում	կգ	45.1	0.93	41.74
4	Մեկուսիչների տեղադրում ШСА-10А	հատ	32	6.76	216.37
5	Ուղահայաց հողանցում (էլեկտրոդը անկյունավոր պողպատից 63x63x5մմ)	հատ	12	6.96	83.51
6	Հորիզոնական հողանցում (40x4մմ շերտապողպատից)	մ	30.0	1.05	31.61
	Ընդամենը				**48569.58**
	Շահույթ	11%			5342.65
	Ընդամենը				53912.23
	* Սարքավորում				
	Ընդամենը				53912.23
	ԱԱՀ	20%			10782.45
	Ընդամենը				64694.68
	Ընդամենը նախահաշվով				**64694.68**

Կազմեց՝ Ս. Սաֆարյան

ՀՀ Արմավիրի մարզի Արաքս համայնքի Խորոնք գյուղի փողոցների գազաֆիկացում

ОБЪЕМНЫЙ ЛИСТ-СМЕТА № 11/09-2024

№ п/п	Наименование работ и затрат	Единица измерения	Количество	Общая стоимость единицы, тысяча драм	Общая стоимость, тысяча драм
1	2	3	4	5	6
1	Разработка траншеи экскаватором в грунтах III кат.	$м^3$	9.7	0.65	6.26
2	Разработка траншеи экскаватором в грунтах IV кат.	$м^3$	11.9	0.84	9.97
3	Разработка траншеи вручную в грунтах III кат.	$м^3$	0.3	2.98	0.89
4	Разработка траншеи вручную в грунтах IV кат.	$м^3$	0.4	5.26	2.10
5	Обратная засыпка траншеи экскаватором в грунтах II кат.	$м^3$	9.7	0.52	5.01
5	Обратная засыпка траншеи экскаватором в грунтах III кат.	$м^3$	4.8	0.65	3.10
6	Обратная засыпка траншеи вручную в грунтах III кат.	$м^3$	0.7	1.52	1.07
6	Устройство подушки под трубу из мягкого грунта толщ. 10см (песок без примесей) и обсыпка сверху экскаватором	$м^3$	7.0	6.48	45.38
7	Погрузка лишнего грунта в автосамосвалы	$м^3$	7.1	0.79	5.59
8	Перевозка на расстояние 13км	тн	13.5	3.24	43.80
9	Механическое трамбование грунта	$м^3$	5.7	0.35	2.01
10	Неразъемное соединение «полиэтилен-сталь»d-75/76мм	шт	2	20.88	41.77
11	Монтаж ПЭ 100d-75x4.3мм SDR-17.6 трубы в траншее	пм	27.0	1.16	31.32
12	Сварка ПЭ труб встык d-75мм	шт.	5	1.20	6.02
13	Муфтовое соединение d-75мм	шт.	5	6.81	34.03
14	Установка отвода 90° ПЭ d-75мм с закладним нагревателем	шт	2	16.68	33.37
15	Ультразвуковой контроль сварных соединений полиэтиленовых труб	шт	1	5.57	5.57
16	Монтаж медного провода 2,5 мм²	пм	30	0.37	11.18

1	2	3	4	5	6
17	Прокладка сигнальной ленты	пм	26	0.15	3.88
18	Монтаж инвентарного узла для очистки и испитания ПЭ-труб	шт	1	5.48	5.48
19	Продувка ПЭ-труб	пм	27.0	0.01	0.25
20	Повышение давления для испытания ПЭ-труб	пм	27.0	0.00	0.12
21	Поддержание высокого давления для испытания ПЭ-труб	мест	1	57.28	57.28
22	Разработка траншеи экскаватором в грунтах III кат.	$м^3$	78.00	5.56	433.45
23	Рытье ям вручную для стоек в грунтах IV кат.	$м^3$	64.0	9.98	638.44
24	Погрузка разработанного грунта вручную в автосамосвалы, перевозка на расстояние 5км	тн	269.0	2.89	776.55
25	Бетонное основание под опоры В12.5 (М150)	$м^3$	141.00	52.95	7465.38
26	Установка металлических стоек d=159х4мм	кг	183	0.57	103.63
27	Металлические опоры под газопровод d=133х3.5мм	кг	2884	0.57	1632.47
28	Установка металлических стоек d=108х3.5мм	кг	1482	0.52	772.39
28	Металлические опоры под газопровод d=89х3мм	кг	1519	0.52	789.21
29	Металлические опоры под газопровод d=76х3мм	кг	6026	0.50	3006.34
30	Установка металлических стоек d=57х3мм	кг	5620	0.51	2889.67
31	Монтаж надземного газопровода с испытанием Ø219х6мм	пм	14.0	24.84	347.79

1	2	3	4	5	6
32	Монтаж надземного газопровода с испытанием Ø159х4.5мм	пм	558.0	10.18	5682.13
33	Монтаж надземного газопровода с испытанием Ø133х4мм	пм	334.0	7.81	2607.38
34	Монтаж надземного газопровода с испытанием Ø108х4мм	пм	545.0	6.15	3351.00
35	Монтаж надземного газопровода с испытанием Ø89х4мм	пм	119.0	5.21	619.44
36	Монтаж надземного газопровода с испытанием Ø76х3.5мм	пм	1286.0	4.19	5389.73
37	Монтаж надземного газопровода с испытанием Ø57х3.5мм	пм	1160.0	3.35	3883.93
38	Покрытие поверхности газопроводных труб и опор грунтовкой ГФ-021 в 2 слоя	$м^2$	2097.0	0.24	506.67
39	Окраска газопровода и стоек антикоррозионной масляной краской 2 раза	$м^2$	2097.0	1.04	2189.14
40	Установка металлических чаш под газопровод	кг	527	0.67	354.76
41	Паронит	кг	73.0	1.52	111.23
42	Металл. конструкции под стоек (арматура AIII)	кг	538.0	0.69	368.86
43	Монтаж неподвижных опор	кг	1213	0.75	905.38
44	Монтаж газопровода в траншее с испытанием Ø76х3.5мм	м	2.0	4.19	8.38
45	Противокоррозионная изоляция газопровода покрытием комплектом изоляционных материалов «РАМ» Ду70мм	м	2.0	4.07	8.14
46	Монтаж футляра в траншее Ø133х4мм	м	3.0	7.81	23.42

1	2	3	4	5	6
47	Противокоррозионная изоляция футляра покрытием комплектом изоляционных материалов «РАМ» dy-125 мм	м	3.0	7.57	22.71
48	Установка фасонных частей	кг	643.8	2.73	1755.06
49	Просвечивание сварных стыков газопровода методом радиография	шт	40	13.23	529.11
50	Заделка концов футляра газопровода битумом	шт	2	5.39	10.78
49	Металл. конструкции для крепления на стенах (угольник 45х4мм)	кг	3.50	0.61	2.14
50	Резка трубы Dy-80-100	шт	3	5.69	17.08
51	Врезка проектируемого газопровода Ду80мм в действующий газопровод	шт	1	23.78	23.78
52	Врезка проектируемого газопровода Ду100мм в действующий газопровод	шт	2	27.65	55.30
53	Продувка газапровода	м	4018.0	0.12	489.39
	Металлическая защитная сетка мест	шт	**4**		
1	Рытье ям вручную в грунтах IV категории	$м^3$	10	5.26	52.59
2	Разравнивание лишнего грунта на месте	$м^3$	10	1.80	18.00
3	Осуществление металлической защитной сетки	кг	45.1	0.93	41.74
4	Изолятор ШСА-10А	шт	32	6.76	216.37
5	Вертикальное заземление (электрод из угловой оцинкованной стали 63х63х5м)	шт	12	6.96	83.51
6	Горизонтальное заземление (сталь полос. 4х40мм)	пм	30.0	1.05	31.61
	Итого				**48569.58**
	Прибыль	11%			5342.65
	всего				53912.23
	Оборудование				
	Всего				53912.23
	НДС	20%			10782.45
	Итого				64694.68
	Всего по смете				**64694.68**

Составил: Сафарян С.